EASY

5 YEAR Guarantee*

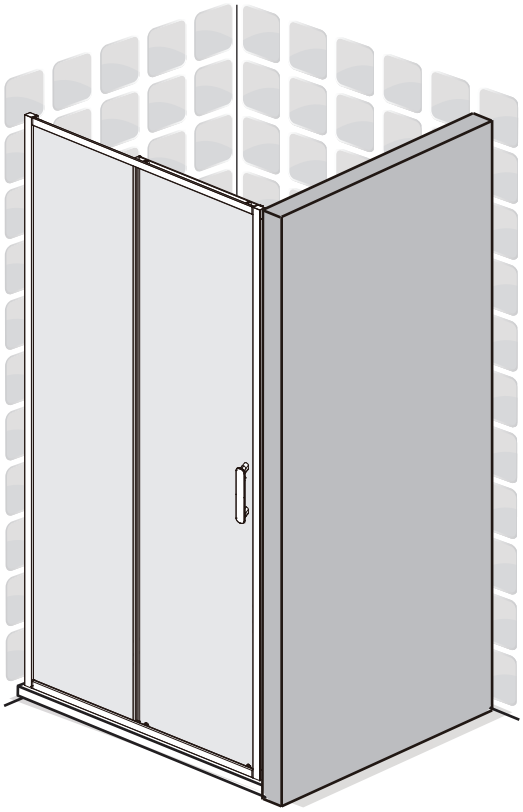

EAN CODE :

3276007236002	3276007236279
3276007236026	3276007236286
3276007236057	3276007236309
3276007236064	3276007235845
3276007236095	3276007235883
3276007236118	3276007235913
3276007236132	3276007235951
3276007236156	3276007235869
3276007236163	3276007235906
3276007236187	3276007235937
3276007236194	3276007235968
3276007236217	3276007235999
3276007236224	3276007236033
3276007236248	3276007236088
3276007236255	3276007236125

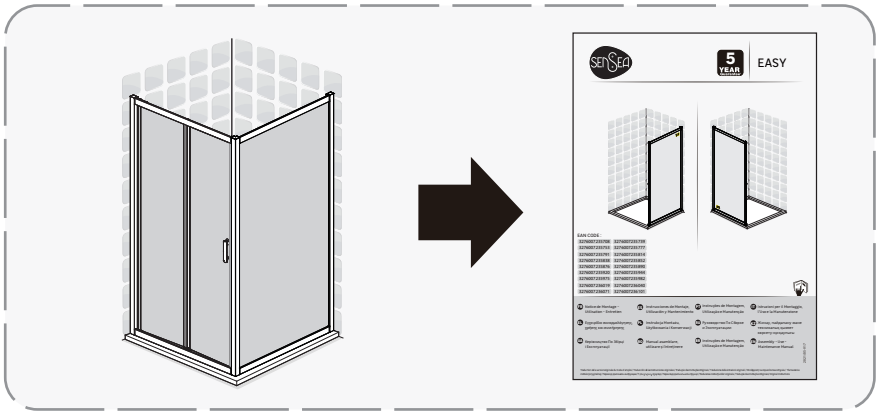

FR Notice de Montage - Utilisation - Entretien

ES Instrucciones de Montaje, Utilización y Mantenimiento

PT Instruções de Montagem, Utilização e Manutenção

IT Istruzioni per il Montaggio, l'Uso e la Manutenzione

EL Εγχειρίδιο συναρμολόγησης, χρήσης και συντήρησης

PL Instrukcja Montażu, Użytkowania i Konserwacji

RU Руководство По Сборке и Эксплуатации

KZ Жинау, пайдалану және техникалық қызмет көрсету нұсқаулығы

UA Керівництво По Збірці і Експлуатації

RO Manual asamblare, utilizare și întreținere

BR Instruções de Montagem, Utilização e Manutenção

EN Assembly - Use - Maintenance Manual

2021/5-V18

Traduction de la versionoriginale du mode d'emploi / Traducción de las Instrucciones originales / Tradução das Instruções Originais / Traduzione delle istruzioni originali / Μετάφραση τωνπρωτότυπωνοδηγιών / Tłumaczenie instrukcjioryginalnej / Перевод оригинала инструкции / Түпнұсқа нұсқаулар / Переклад оригінальноїінструкції / Traducerea instrucţiunilor originale / Tradução das Instruções Originais / Original Instructions

FR Nous vous remercions d'avoir acheté ce produit. Nous vous conseillons de lire attentivement la notice d'installation, d'utilisation et d'entretien. Nous avons conçu ce produit pour vous apporter entière satisfaction.
Si vous avez besoin d'aide l'équipe de votre magasin est à votre disposition pour vous accompagner.

ES Le agradecemos haber comprado este producto. Le recomendamos leer atentamente el manual de instalación, uso y mantenimiento. Este producto ha sido diseñado para proporcionarle plena satisfacción.
Si necesita alguna ayuda, el personal de la tienda estará a su disposición para guiarle.

PT Agradecemos a sua preferência por este produto. Aconselhamo-lo a ler o manual de instalação, utilização e manutenção com atenção. Criámos este produto para sua completa satisfação.
Se precisar de ajuda, a equipa da sua loja está à sua disposição para o acompanhar.

IT Grazie per aver acquistato questo prodotto. Vi raccomandiamo di leggere attentamente il manuale di installazione, utilizzo e manutenzione. Questo prodotto è stato progettato per offrirvi la massima soddisfazione.
Per ricevere assistenza, il personale del punto vendita è a vostra disposizione.

EL Ευχαριστούμε για την αγορά σας αυτού του προϊόντος . Σας συμβουλεύουμε να διαβάσετε προσεκτικά τις οδηγίες εγκατάστασης, χρήσης και συντήρησης. Σχεδιάσαμε αυτό το προϊόν για να σας προσφέρει πλήρη ικανοποίηση.
Αν χρειάζεστε βοήθεια, η ομάδα του καταστήματος από το οποίο αγοράσατε το προϊόν είναι στη διάθεσή σας

PL Dziękujemy za zakup produktu firmy. Zalecamy, aby uważnie przeczytać instrukcję instalacji, użytkowania i konserwacji. Ten produkt marki zaprojektowaliśmy, aby spełnić wszystkie Państwa oczekiwania.
W razie potrzeby pracownicy sklepu służą Państwu pomocą i są do Państwa dyspozycji.

RU Благодарим Вас за приобретение изделия . Рекомендуем внимательно прочитать инструкции по установке, эксплуатации и техническому обслуживанию. Изделие разработано, чтобы доставить Вам удовольствие.
Если Вам потребуется помощь, консультанты Вашего магазина находятся в Вашем распоряжении.

KZ Өнімін сатып алғаныңыз үшін алғыс білдіреміз. Орнату, қолдану және қызмет көрсету жөніндегі нұсқаулықтарды мұқият оқып шығуға кеңес береміз. Біз бұл өнімін сізді толықтай қанағаттаныру үшін жасап шығардық.
Егер сізге көмек қажет болса сіздің бөлшектеп сататын дүкеніңіздегі топ сізге жәрдем береді.

UA Дякуємо вам за покупку цього виробу. Ми радимо вам уважно прочитати інструкції з установлення, експлуатації та технічного обслуговування. Ми розробили цей виріб для того, щоб він приносив вам задоволення.
Якщо вам потрібна допомога, співробітники вашого магазину готові допомогти вам

RO Vă mulţumim pentru achiziţionarea acestui produs . Vă sfătuim să citiţi cu atenţie instrucţiunile de instalare, de utilizare şi de întreţinere. Am conceput acest produs pentru a vă furniza satisfacţie totală.
Dacă aveţi nevoie de ajutor, echipa magazinului de cumpărare este la dispoziţia dumneavoastră pentru a vă asista.

BR Obrigado por ter adquirido um produto. Nós aconselhamos a ler atentamente o manual de instalação, uso e anutenção. Concebemos um produto para proporcionar total satisfação. Caso precise de ajuda, a equipe da sua loja estará à disposição para te acompanhar.

EN Thank you for purchasing this product. We recommend that you read the installation, user and maintenance instructions carefully. We have designed this product to ensure your complete satisfaction.
If you require assistance, the team at your retailer is on hand to help you.

FR: Montage / ES: Montaje / PT: Montagem / IT: Montaggio / EL: Συναρμολόγηση /
PL: Montaż / RU: Сборка / KZ: Монтаждау / UA: Збірка / RO: Montaj / BR: Montagem /
EN: Assembly

7 →35

FR: Mentions Légales & Consignes de Sécurité / ES: Instrucciones Legales y de Seguridad /
PT: Avisos Legais e instruções de Segurança / IT: Istruzioni Legali e di Sicurezza /
EL: Νομικό σημείωμα και οδηγίες ασφαλείας / PL: Uwagi Prawne i Instrukcja Bezpieczeństwa /
RU: Руководство по технике безопасности и правовым нормам /
KZ: Қауіпсіздік және құқықтық басшылық / UA: Керівництво З Техніки /
RO: Manual privind siguranța / BR: Avisos Legais e instruções de Segurança /
EN: Legal & Safety Instructions

36→39

FR: Attention! Lire attentivement / ES: Atención, tenga cuidado/PT:Atenção, cuidado/
IT: Attenzione e avvertenza/EL: Προσοχή στις οδηγίες & Μεταχειρίζεστε με προσοχή/
PL: Uwaga, ostrożnie /RU: Внимание! Будьте осторожны / KZ: көңіл бөліңіз/
UA: Увага! Будьте обережні/ RO:Atenție & Aveți grijă / BR: Atenção e tenha cuidado/
EN: Attention & Be careful

FR: Fragile/ ES: Peligro de rotura /PT:Facilmente quebrável / IT: Fragile/EL: Προσοχή εύθραυστο/
PL: Uwaga, szkło/RU: Хрупкое/ KZ: Сындырып алмауға/ UA: Може розбитися /
RO: A se manevra cu grijă/ BR: Frágil /EN: Broken

FR: Force requise/ ES: Fuerza/PT: Força/ IT: Forza/EL: Απαιτείται δύναμη/ PL: Wytrzymałość/
RU: Прочность/ KZ: күш салуға болмайды/ UA: Міцність / RO: Forță/ BR: Força /
EN: Strength

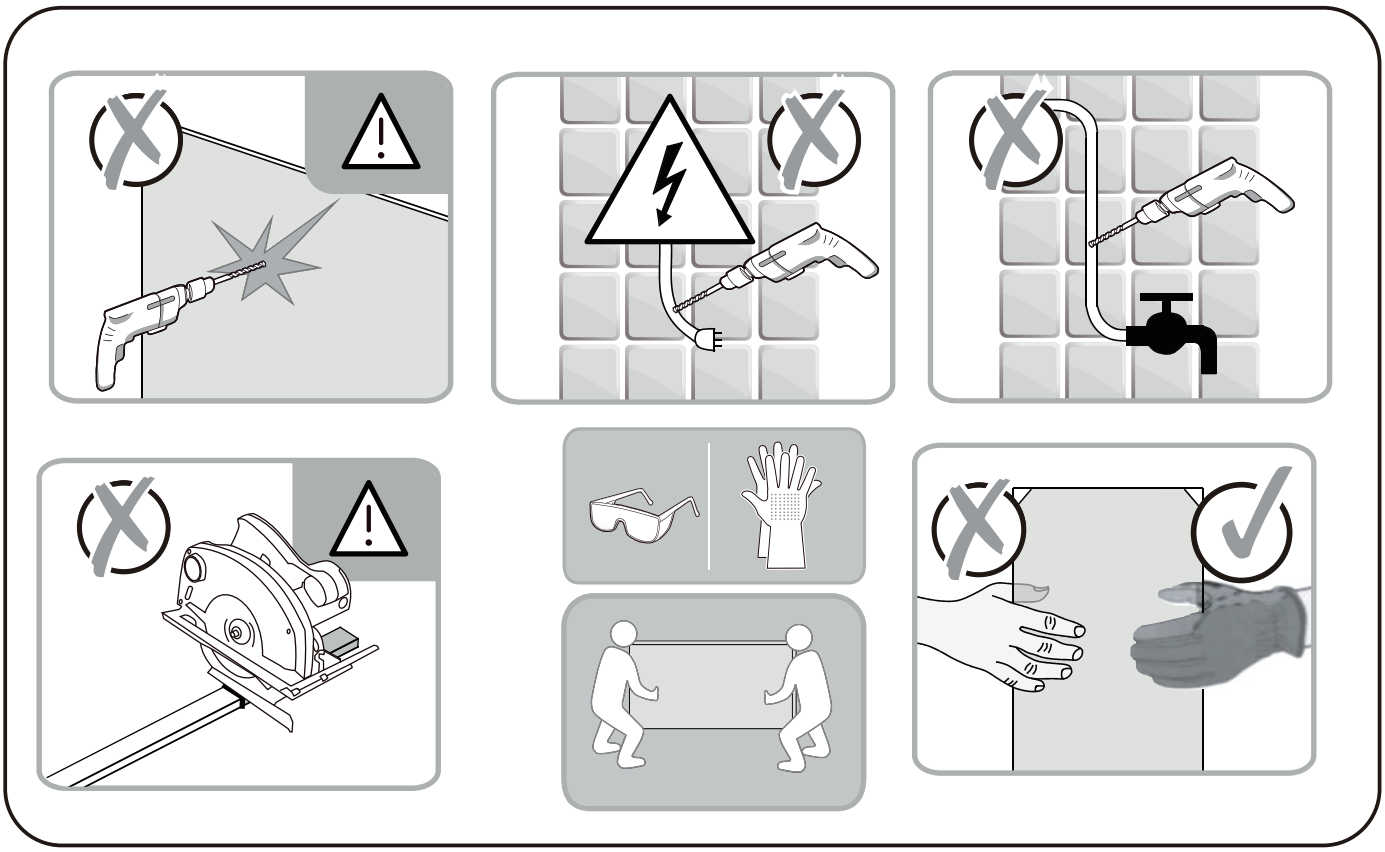

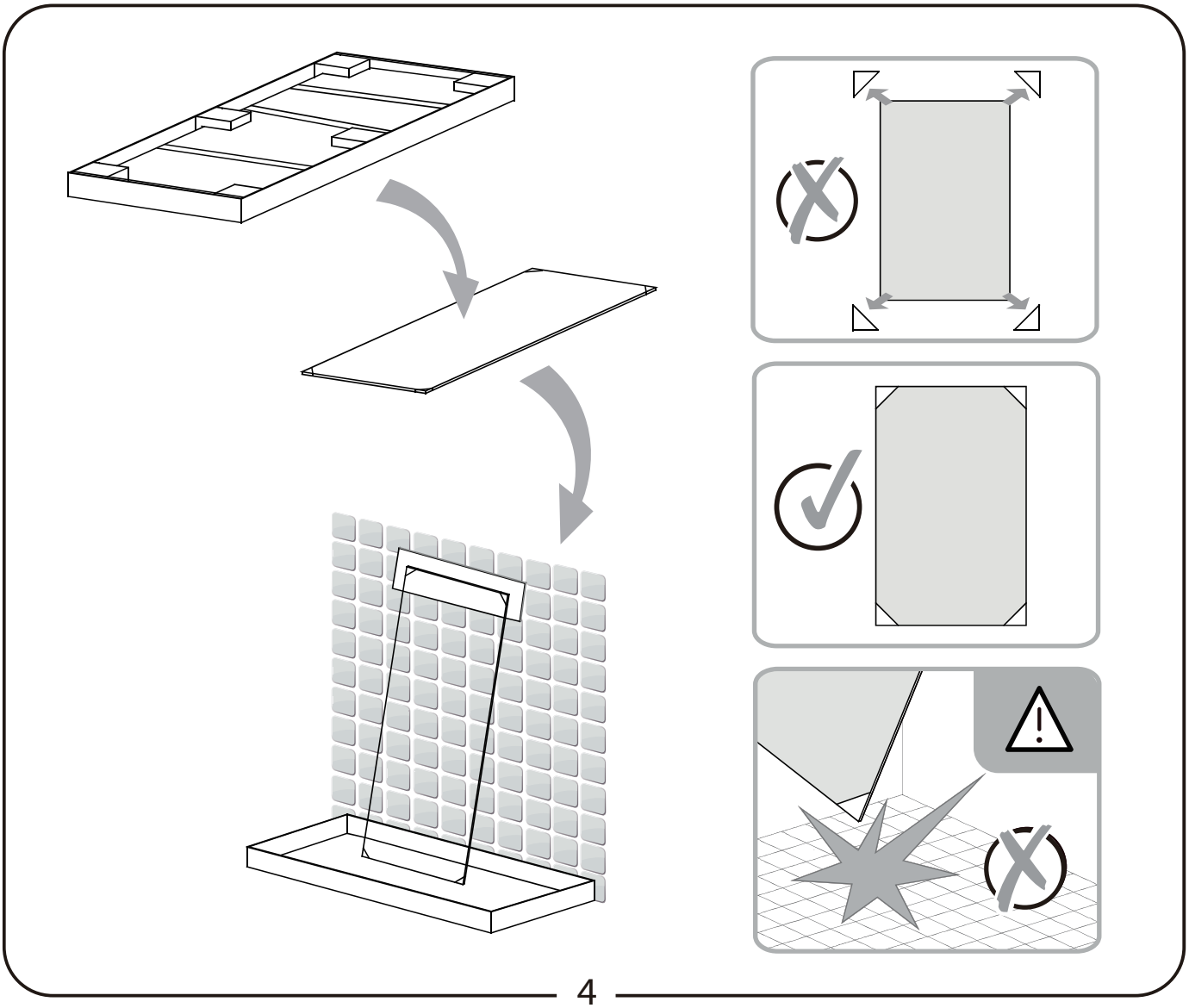

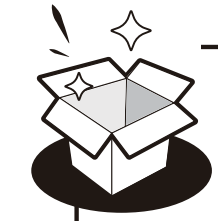

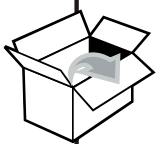

CTN1/2

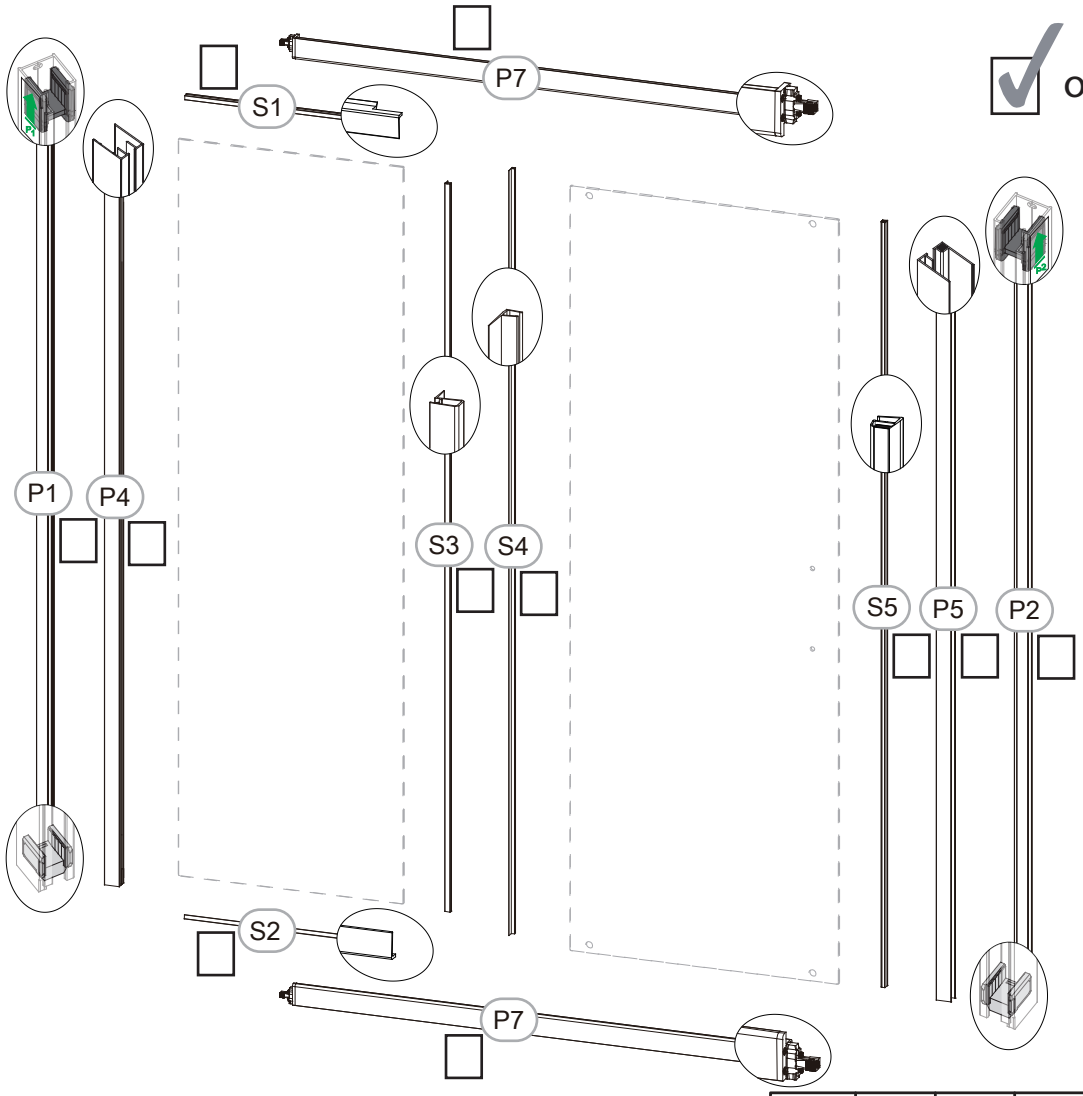
P7
S1
ok
P1
P4
S3
S4
S5
P5
P2
S2
P7

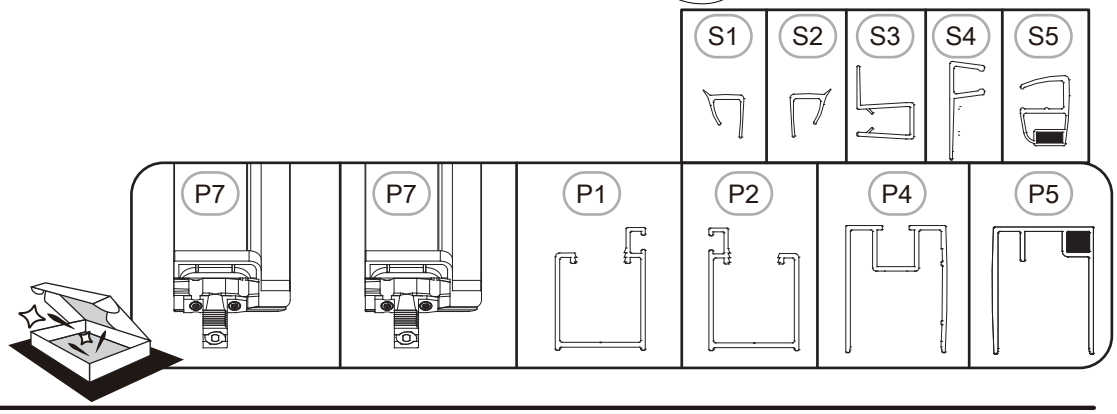
S1
S2
S3
S4
S5
P7
P7
P1
P2
P4
P5

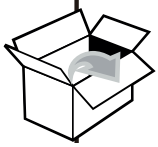

CTN2/2

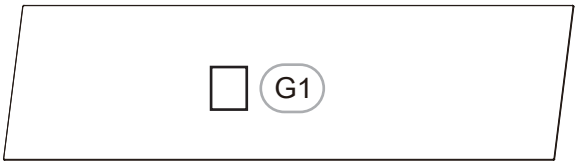
G1

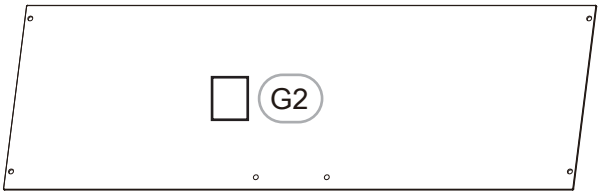
G2

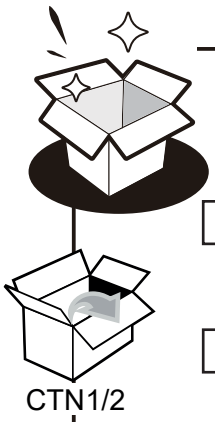

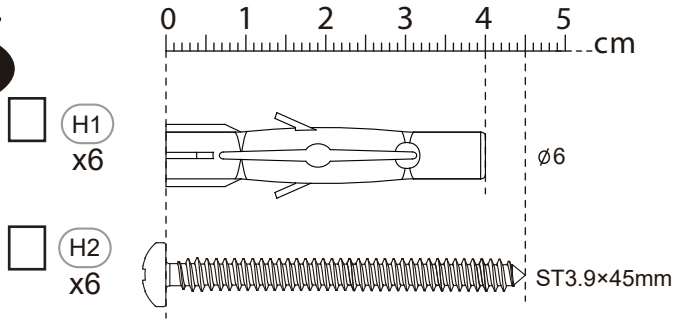

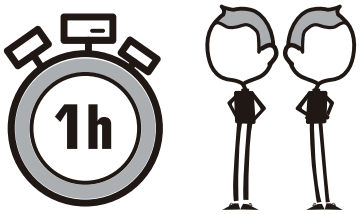

H24 ×1	H25 ×1	H1 ×6	H2 ×6	H15 ×1	H15 ×1	H10 ×1 H11 ×1 H12 ×2
H18 ×1	H19 ×1	H20 ×1	H21 ×1	H16 ×1	H16 ×1	
H9 ×4	H17 ×2	H13 ×1				

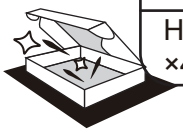

- ☐ H9 ×4
- ☐ H10 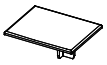 ×1
- ☐ H11 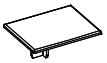 ×1
- ☐ H12 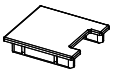 ×2
- ☐ H13 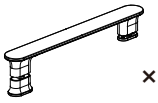 ×1
- ☐ H15 ×2
- ☐ H16 ×2
- ☐ H17 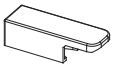 ×2
- ☐ H18 ×1
- ☐ H19 ×1
- ☐ H20 ×1
- ☐ H21 ×1
- ☐ H24 ×1
- ☐ H25 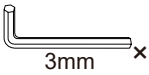 3mm ×1

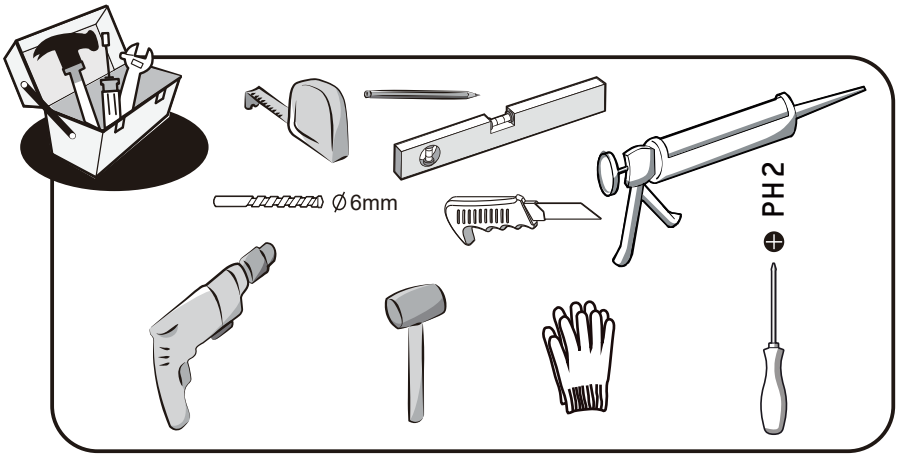

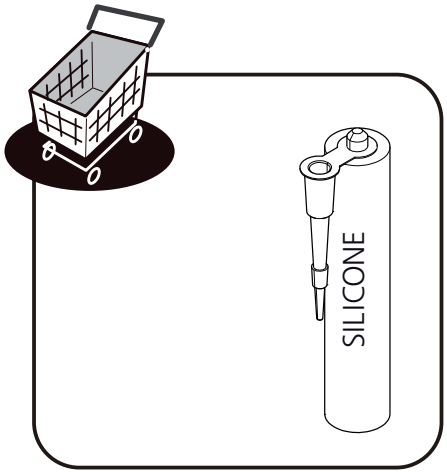

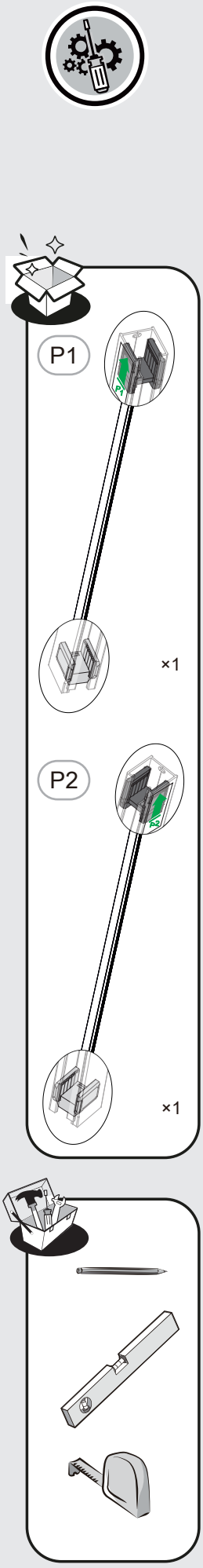

1

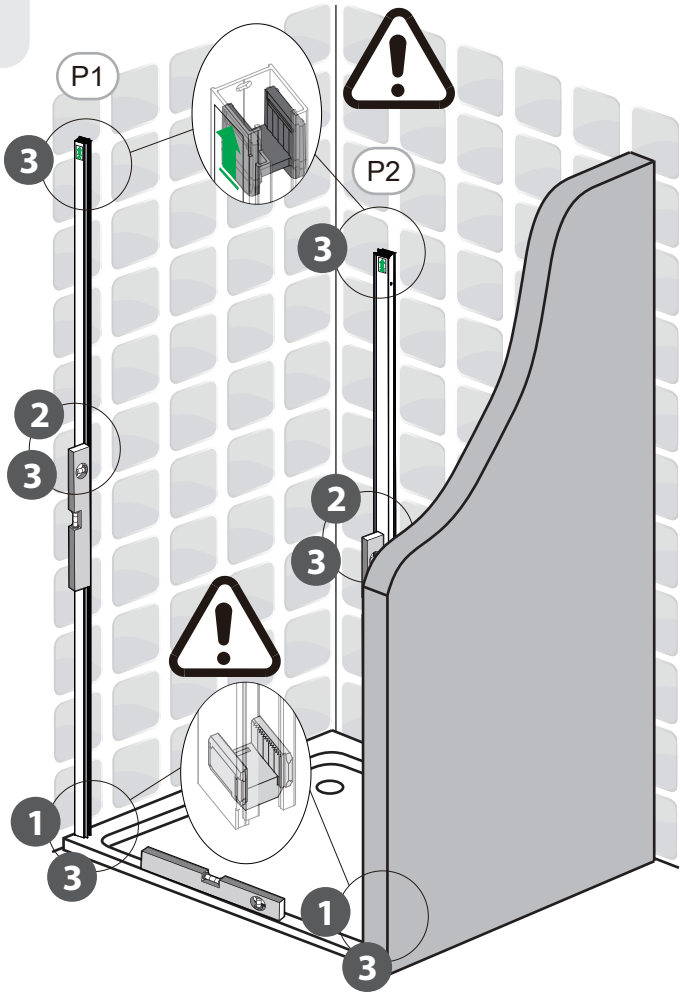

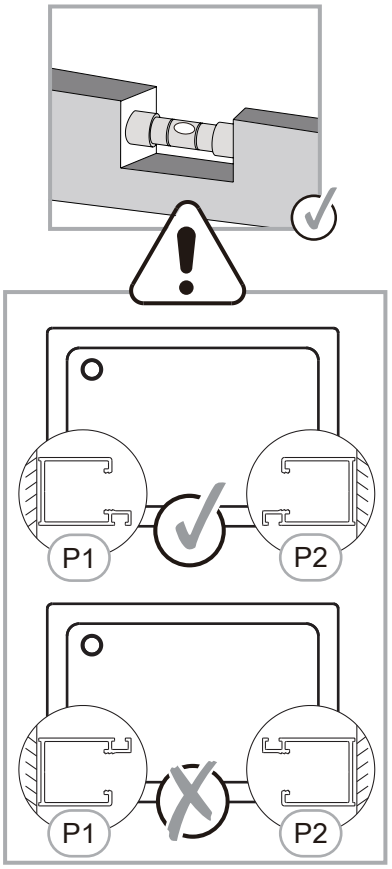

1. 1

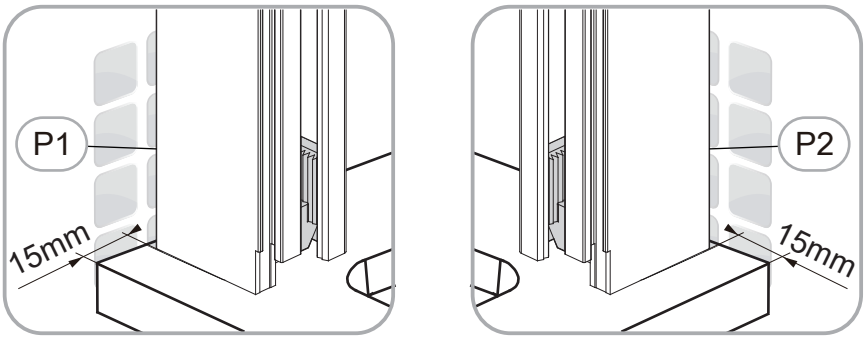

1. 2

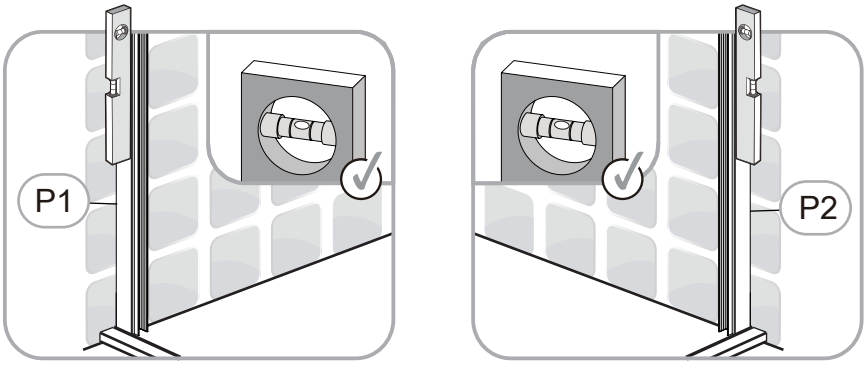

1. 3

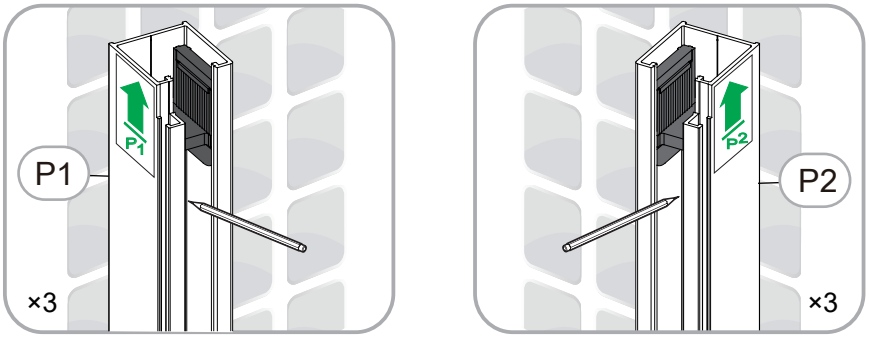

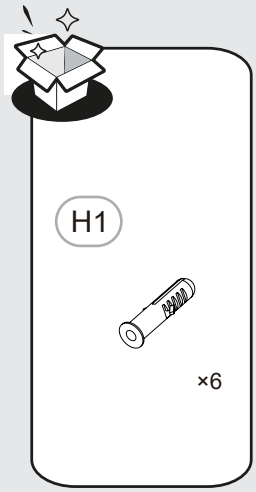

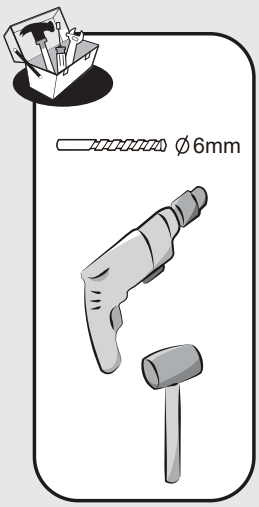

2

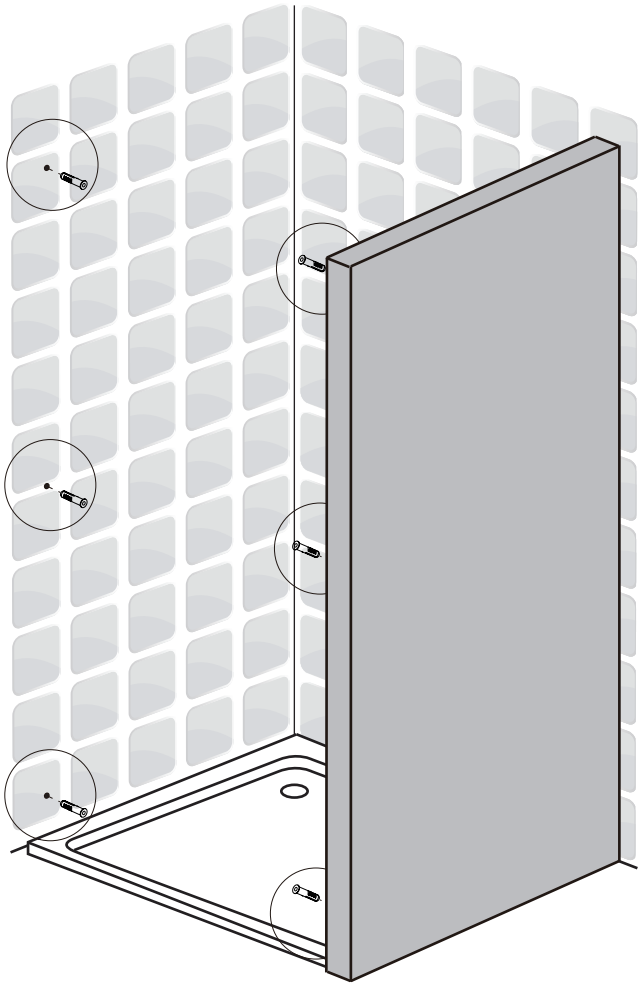

2. 1

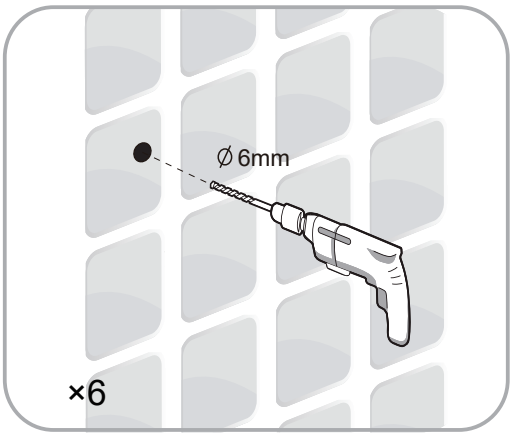

2. 2

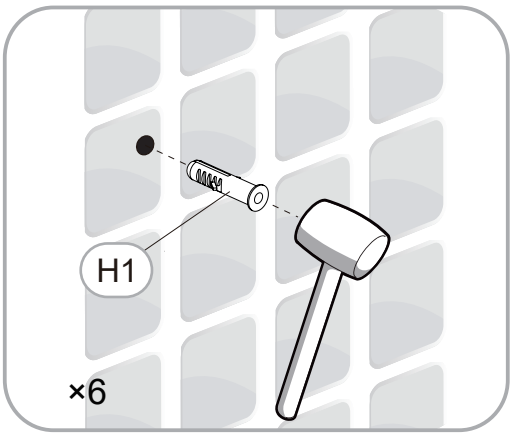

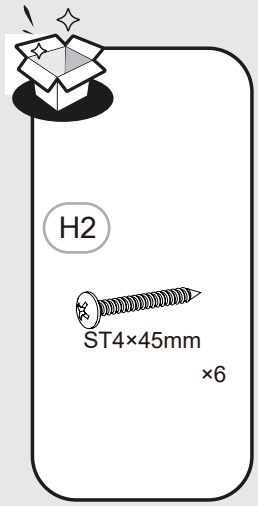
H2
ST4×45mm
×6

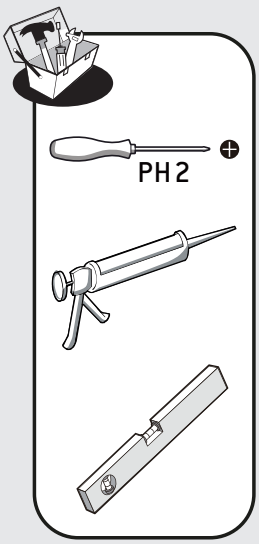
PH2

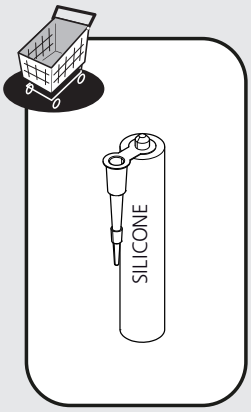
SILICONE

3

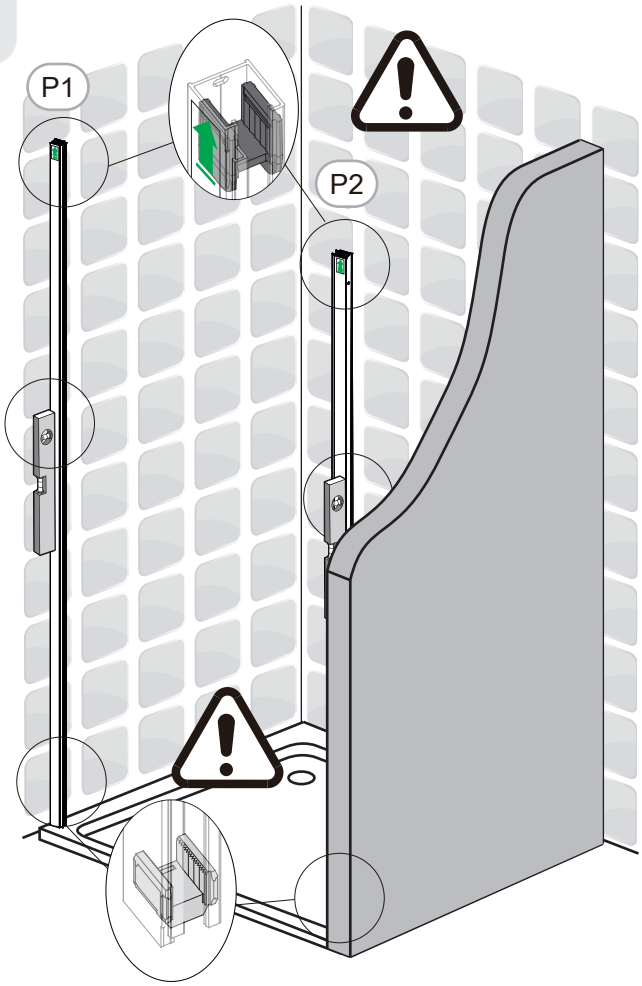
P1
P2

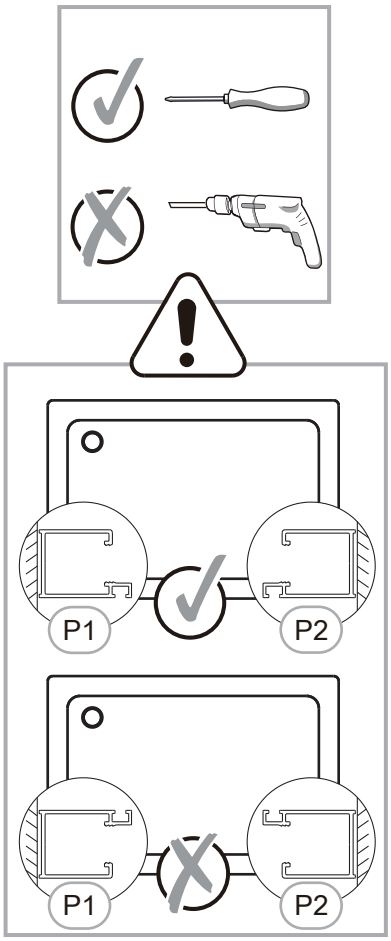
P1
P2
P1
P2

3. 1

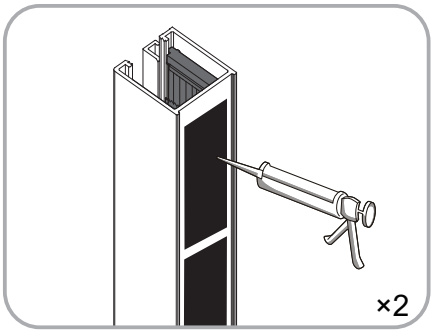
×2

3. 2

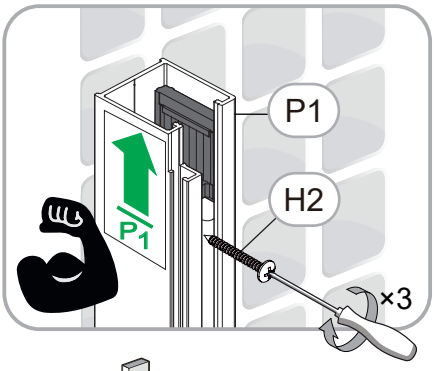
P1
H2
P1
×3

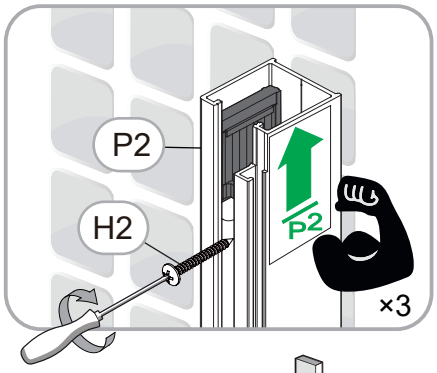
P2
H2
P2
×3

3. 3

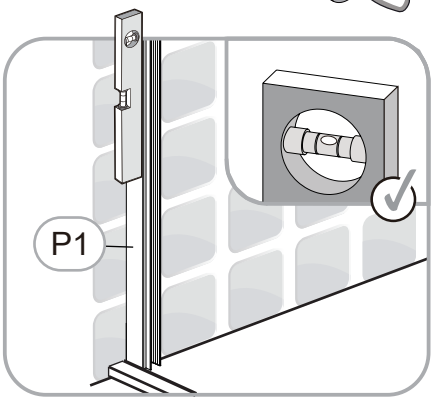
P1

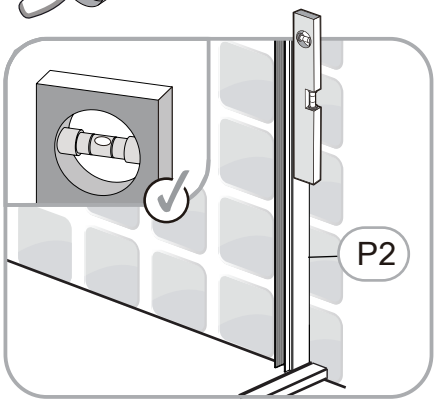
P2

i

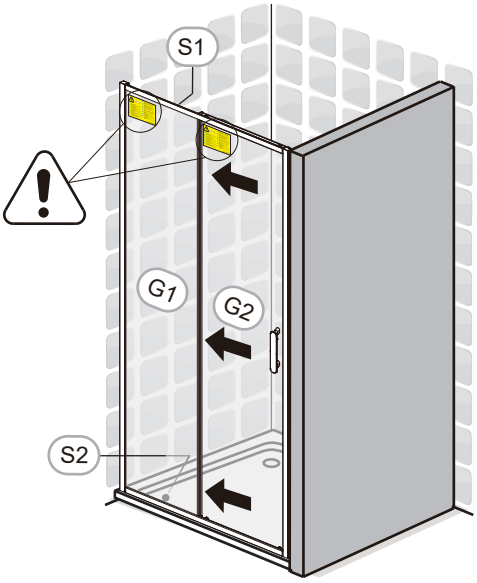

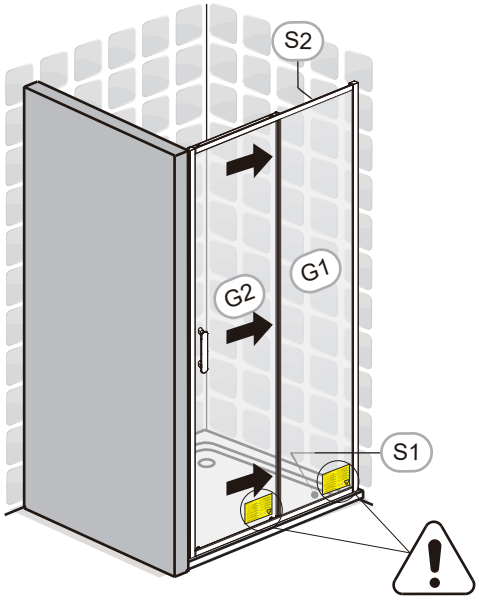

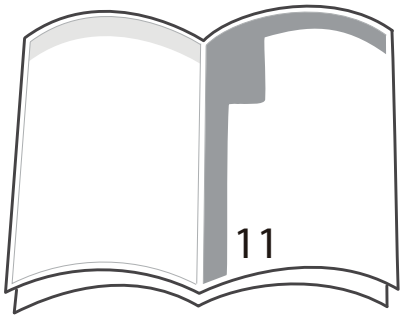

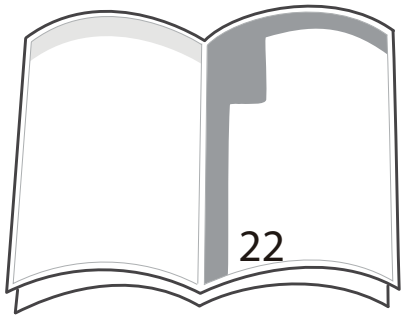

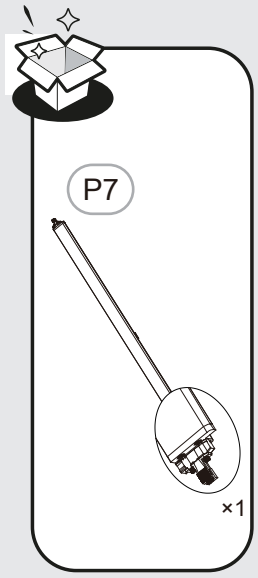

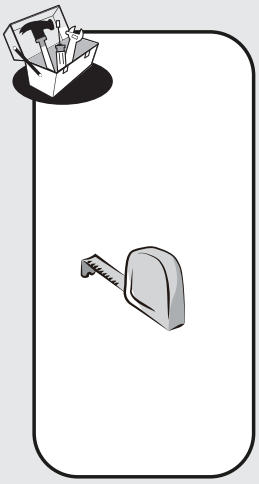

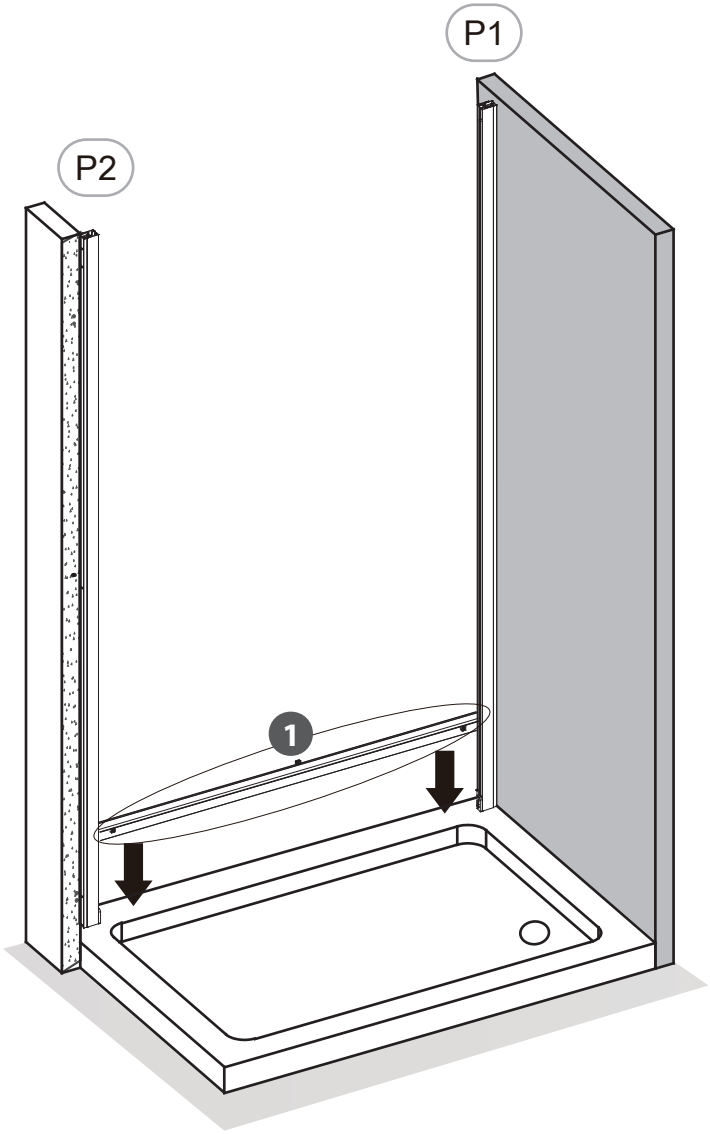

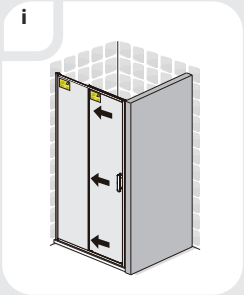

4. 1

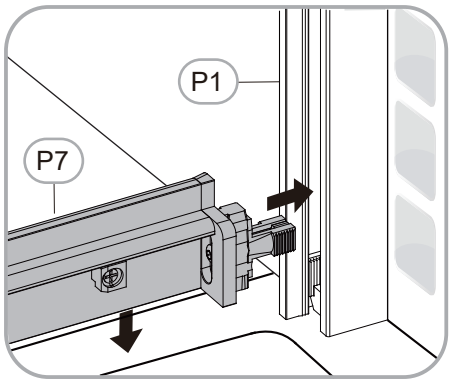

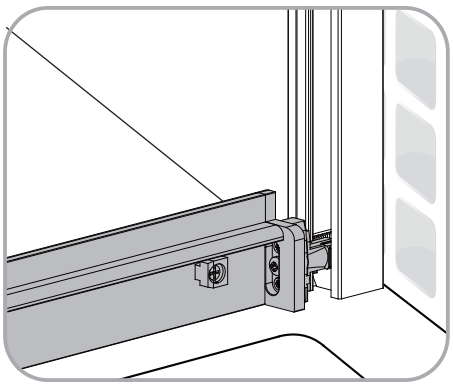

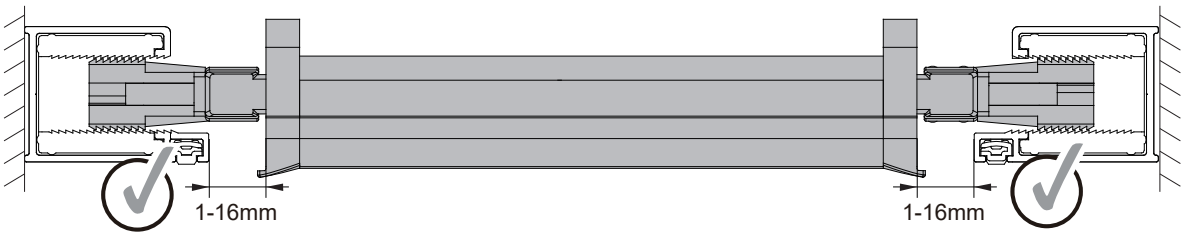

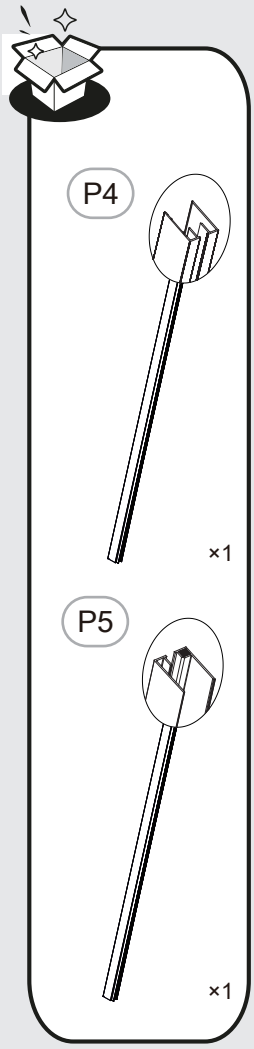

5

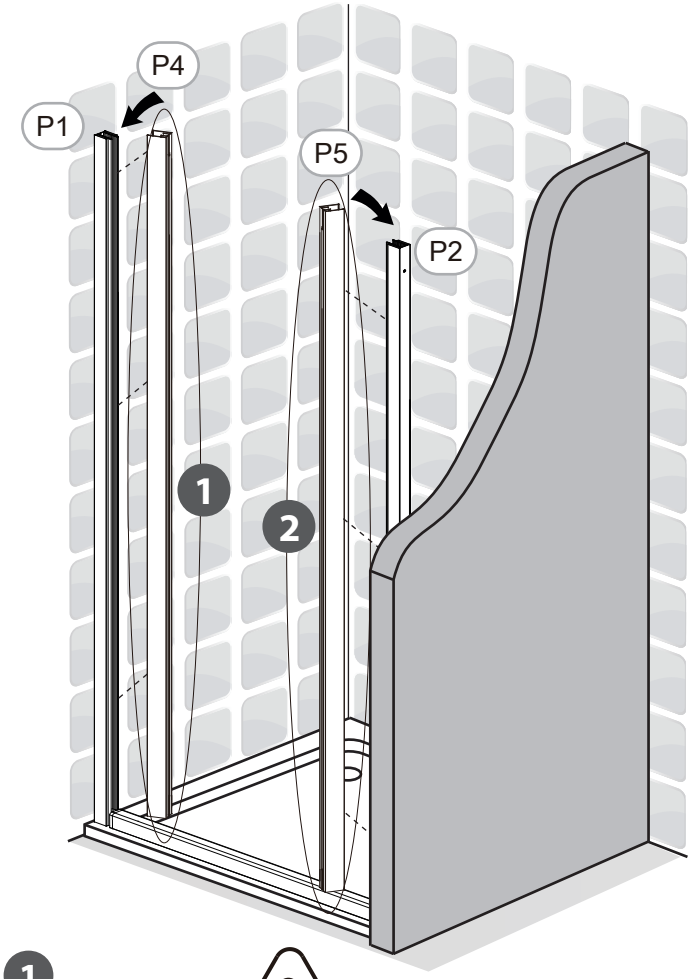

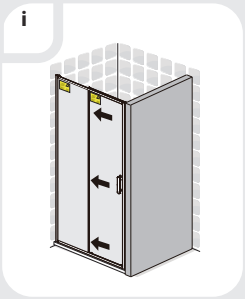

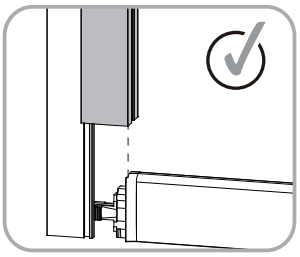

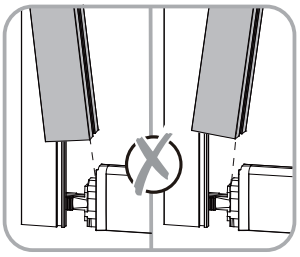

5. 1

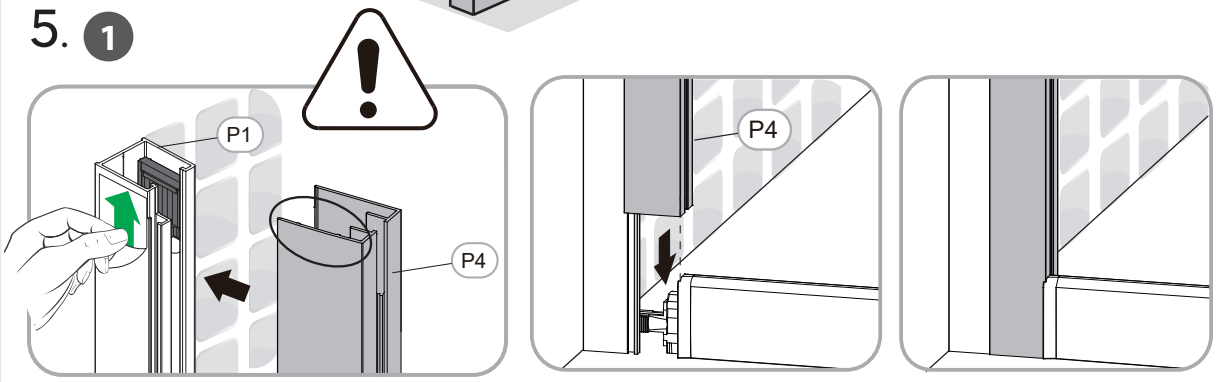

5. 2

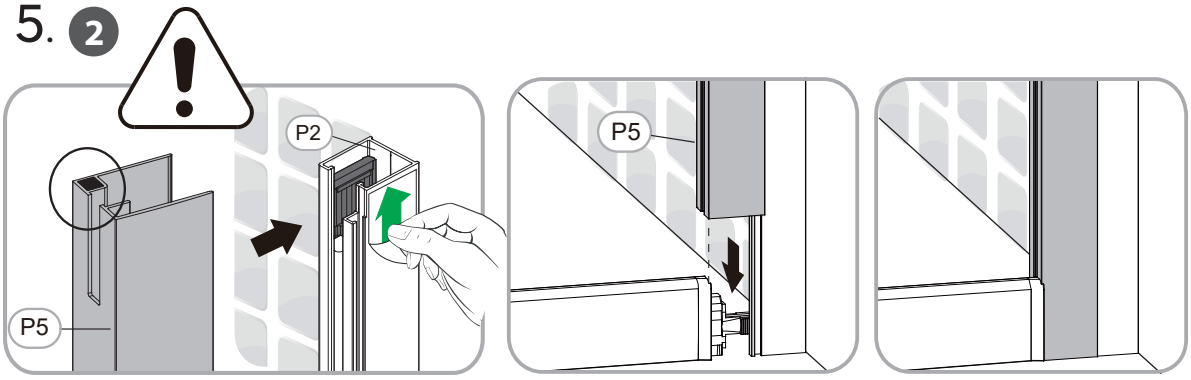

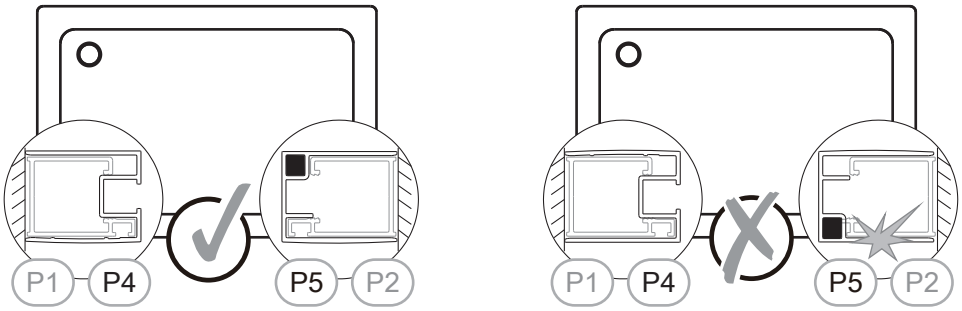

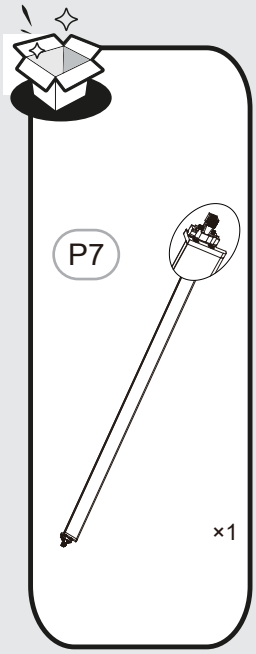

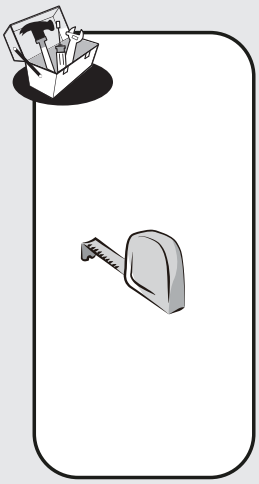

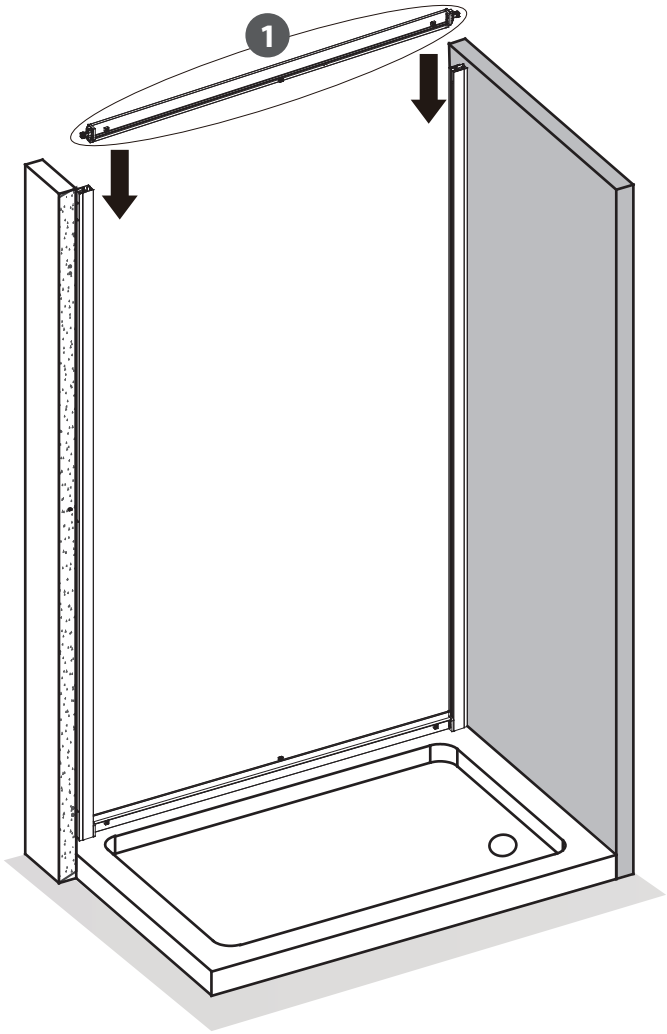

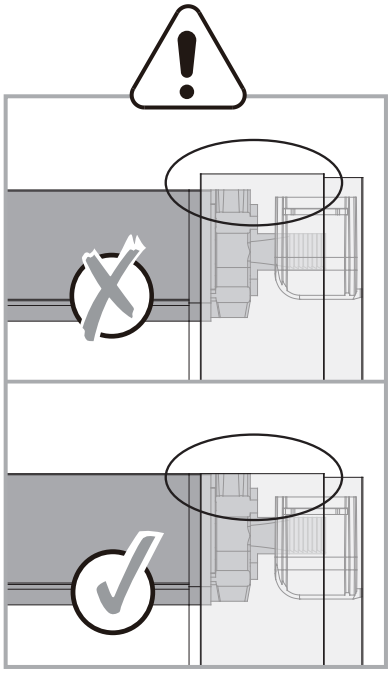

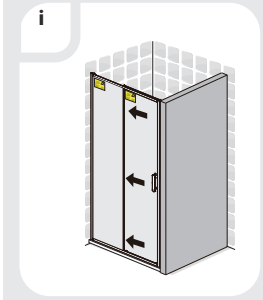

6. 1

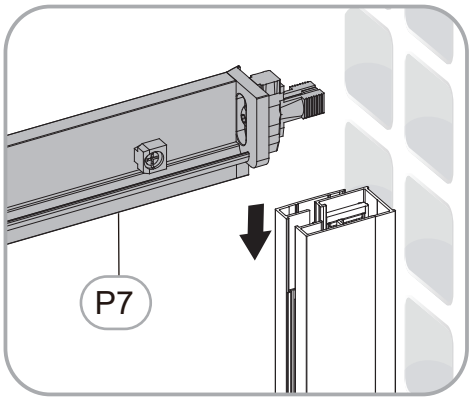

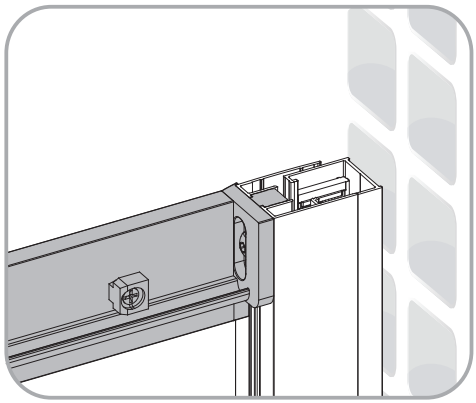

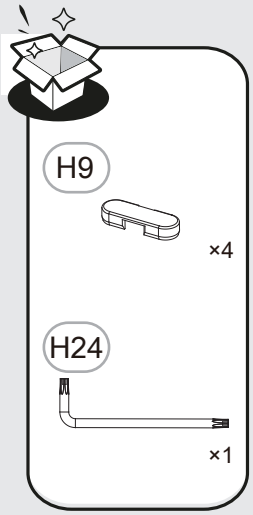

7

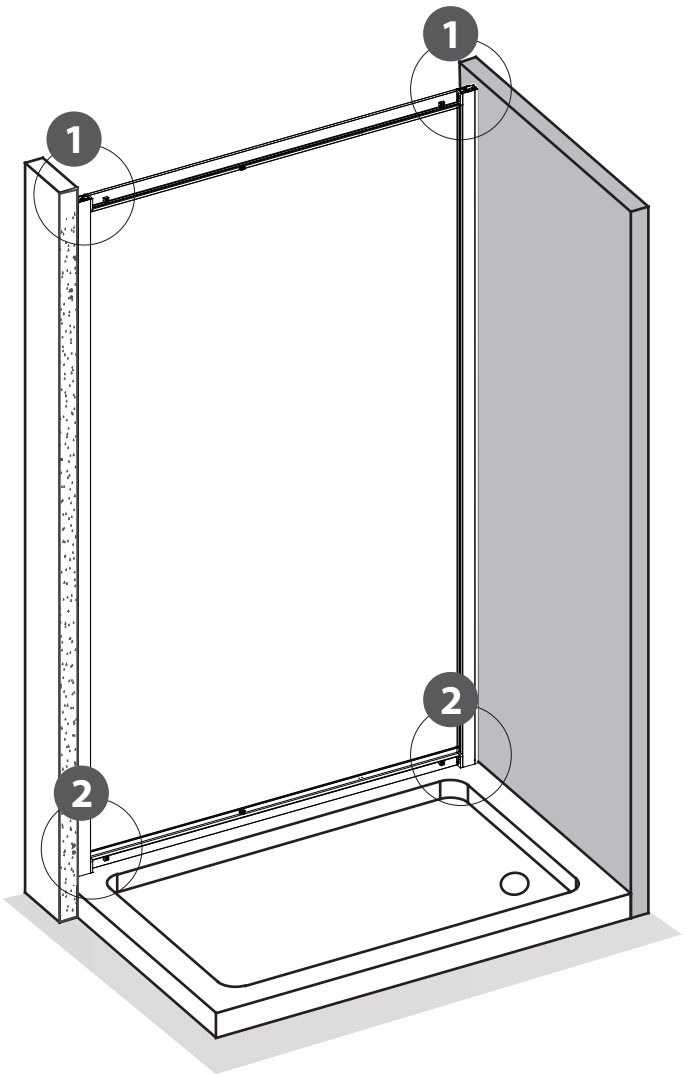

7. 1

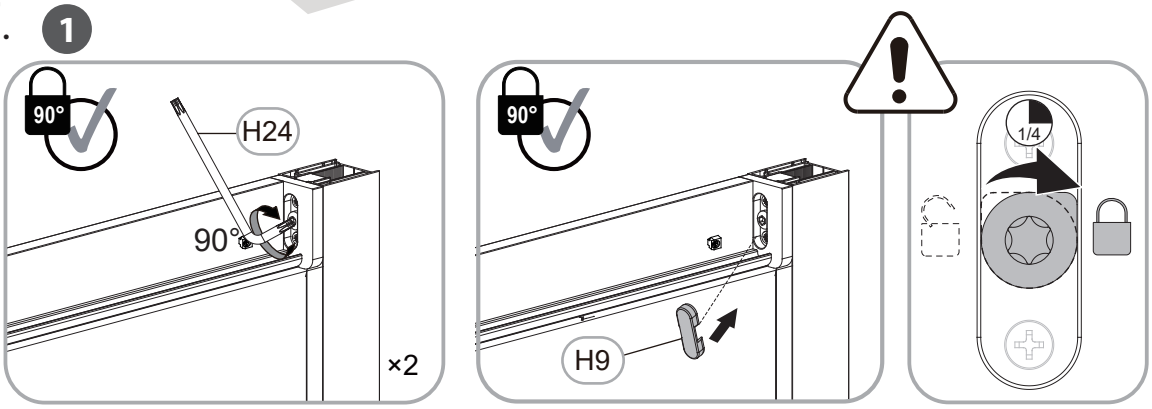

7. 2

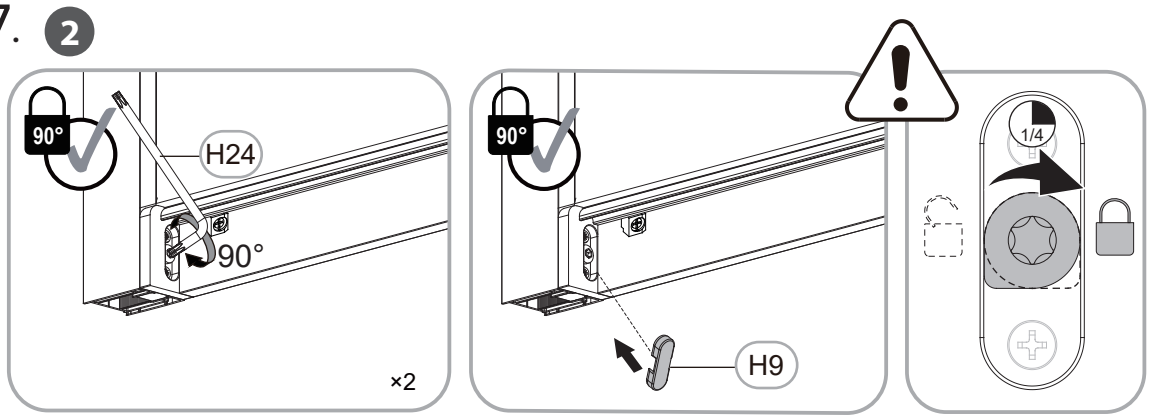

8

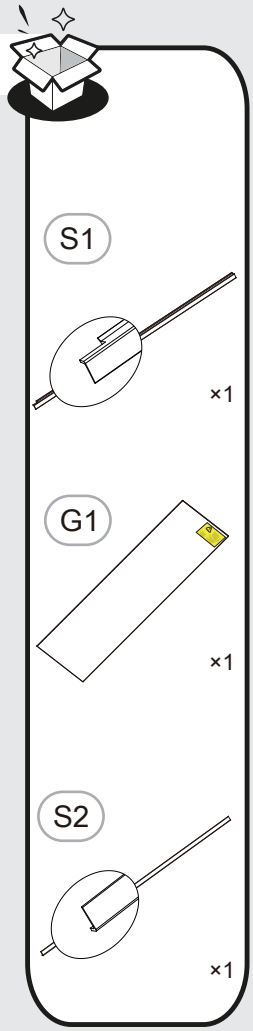

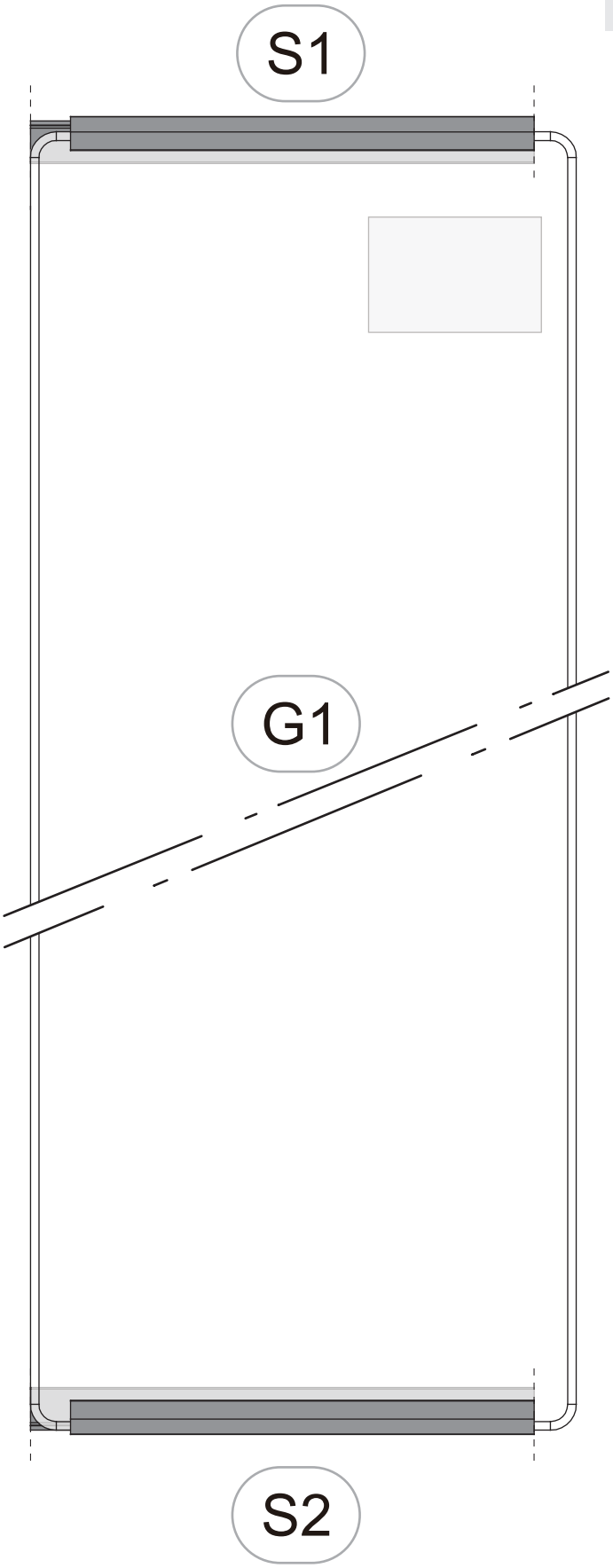

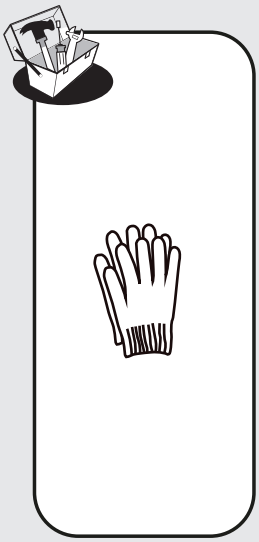

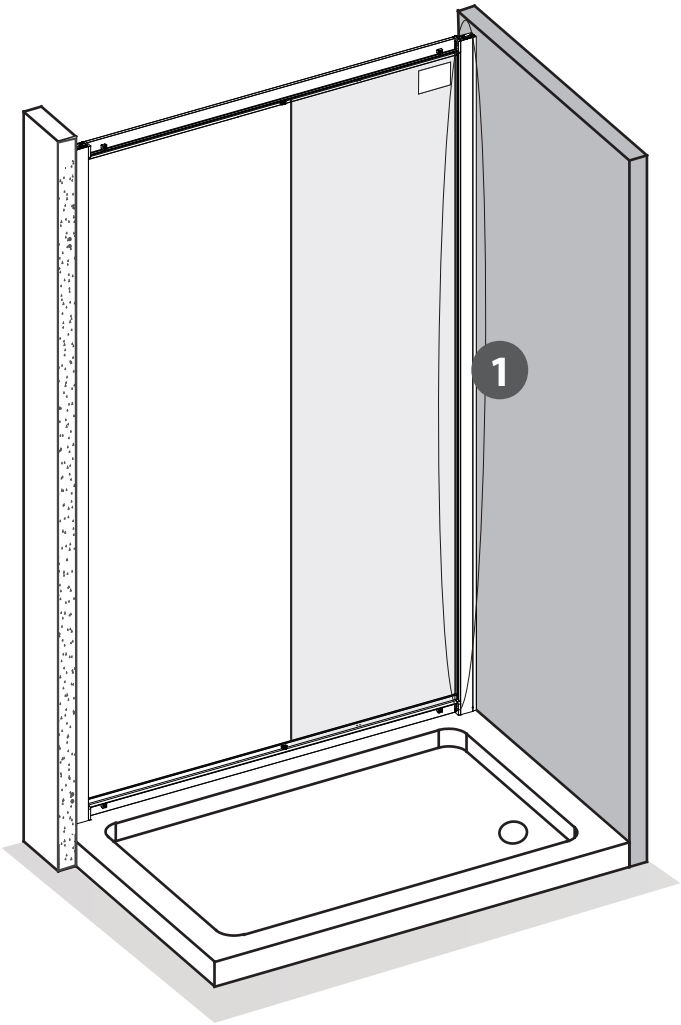

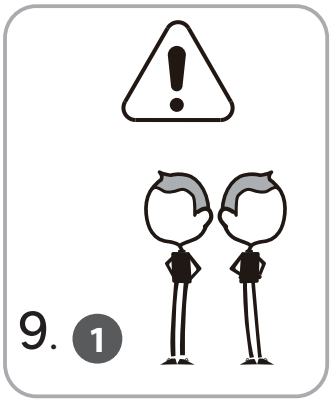

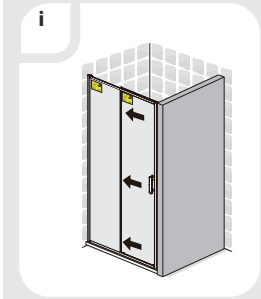

9. 1

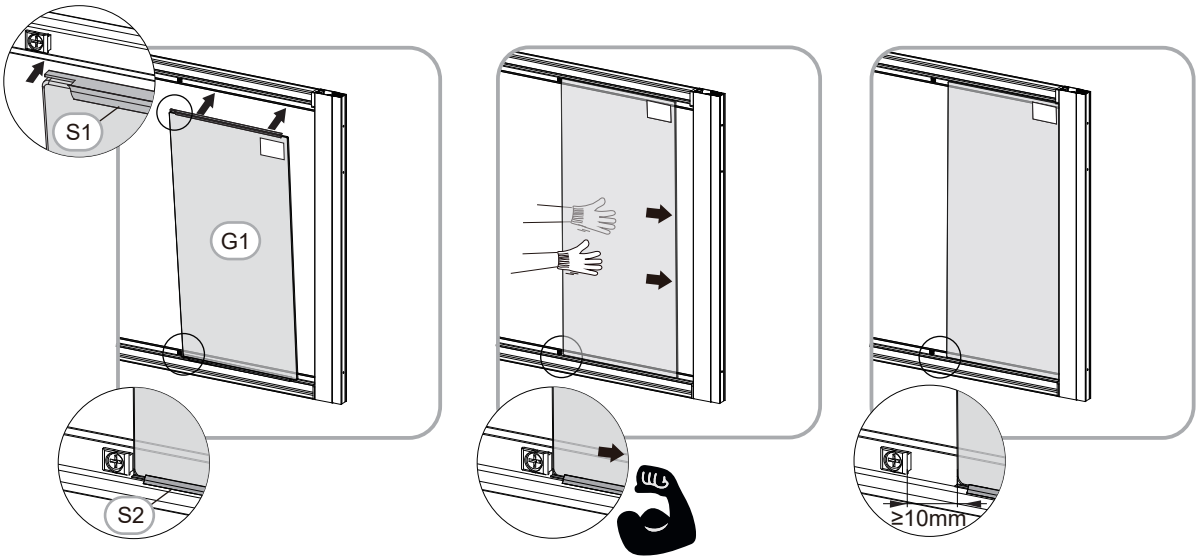

10

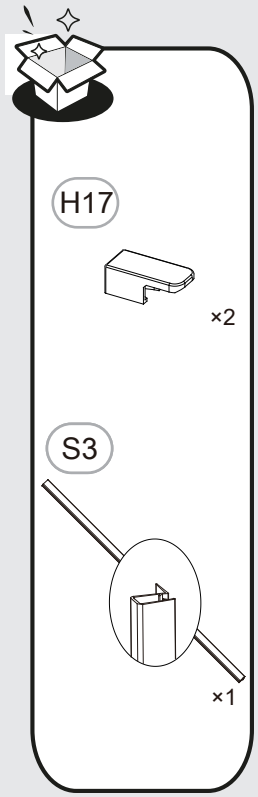

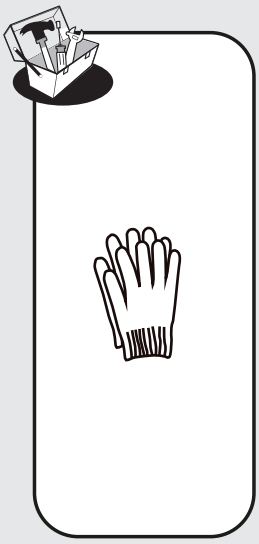

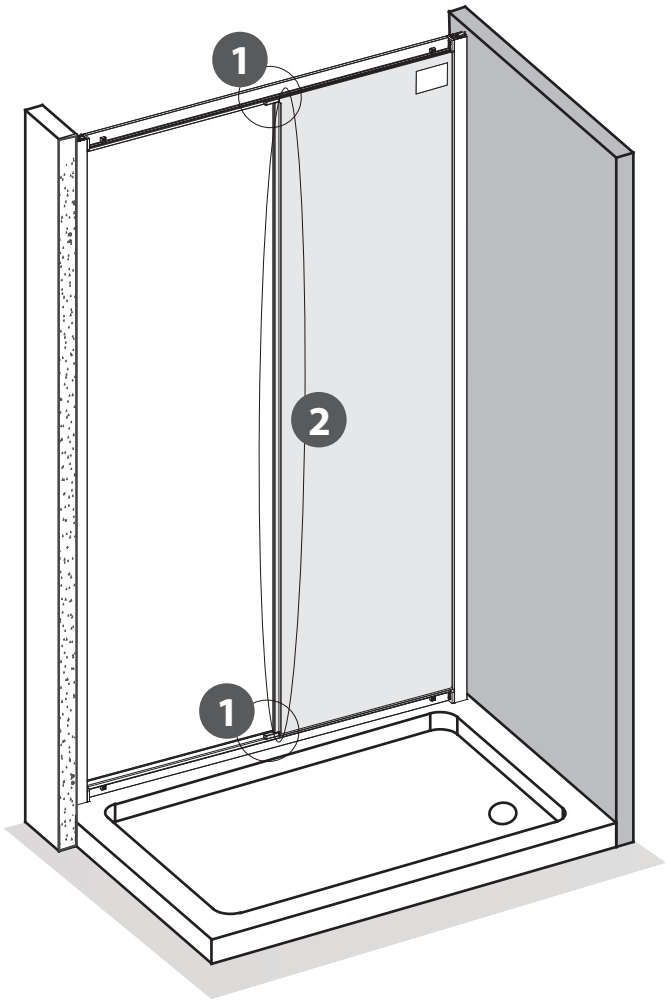

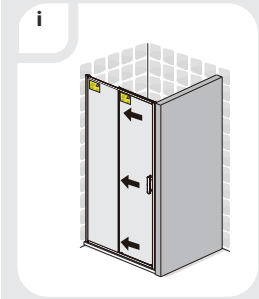

10. 1

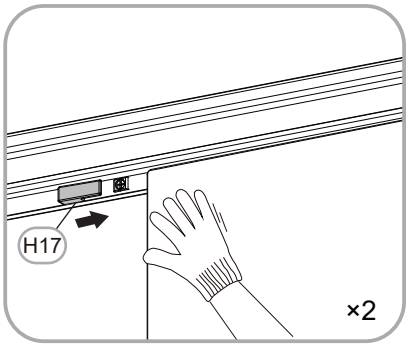

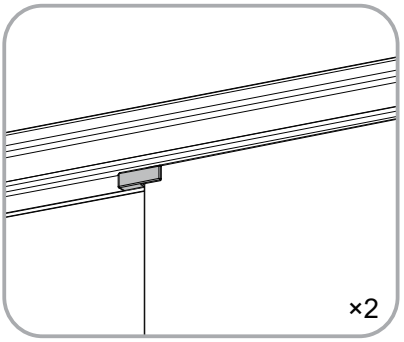

10. 2

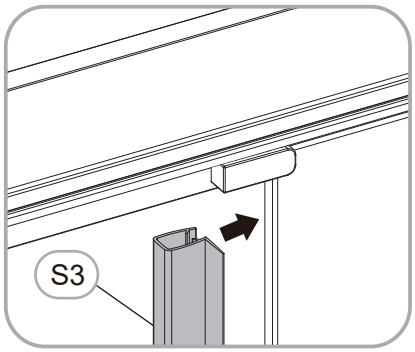

11

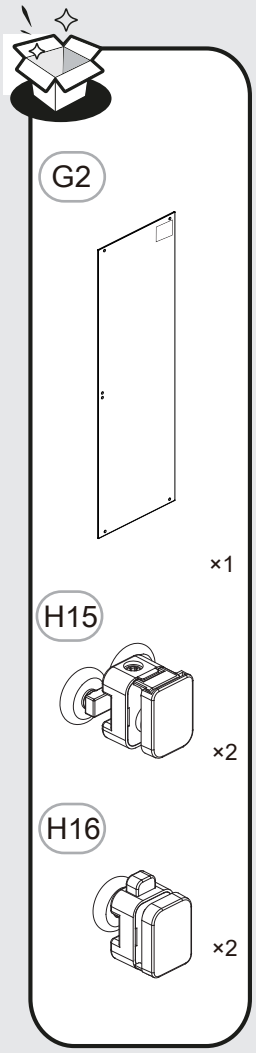

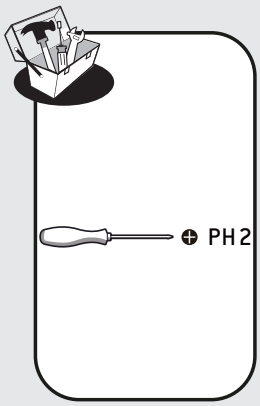

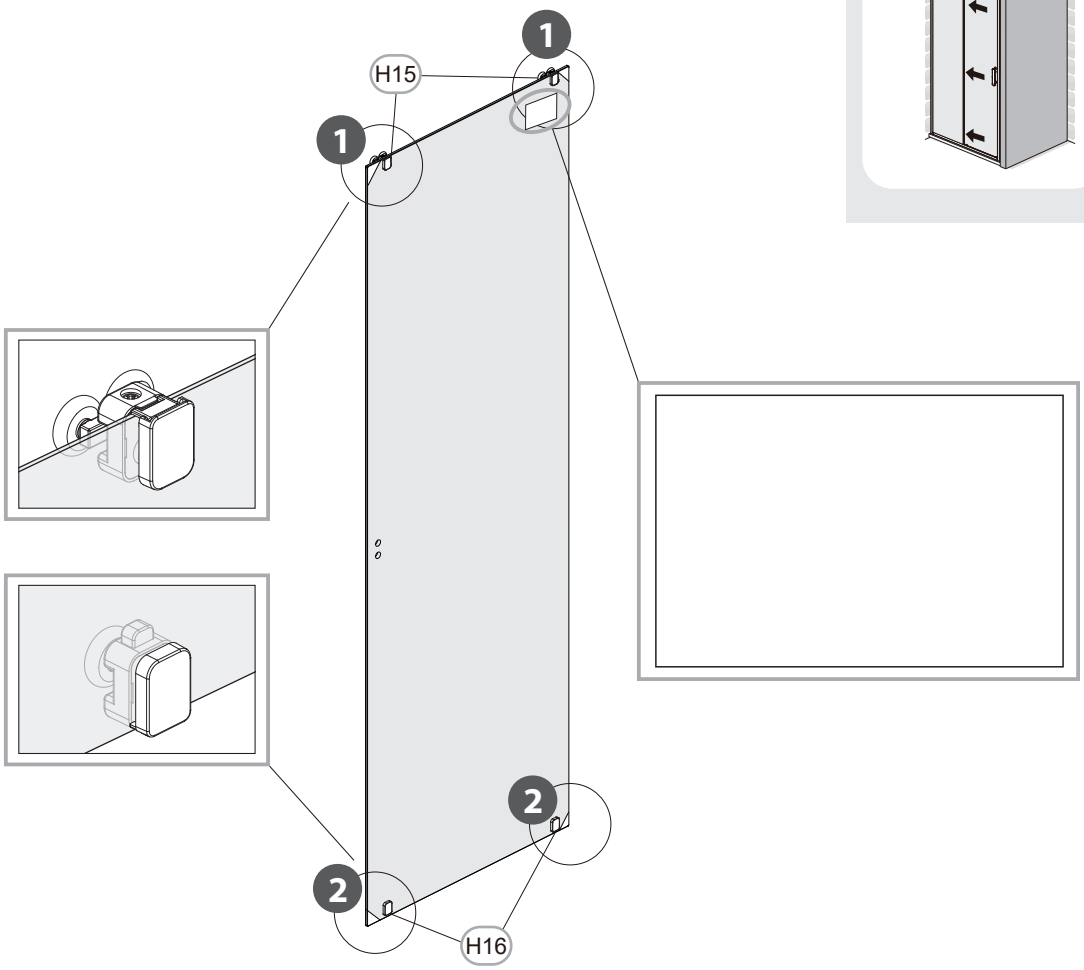

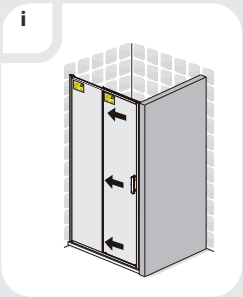

11. 1

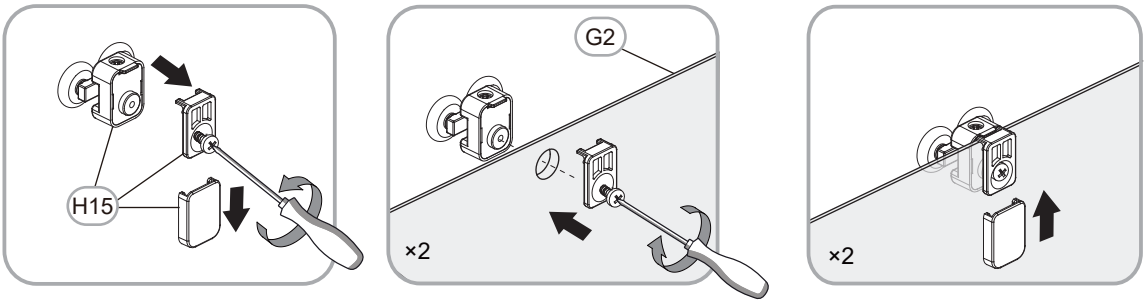

11. 2

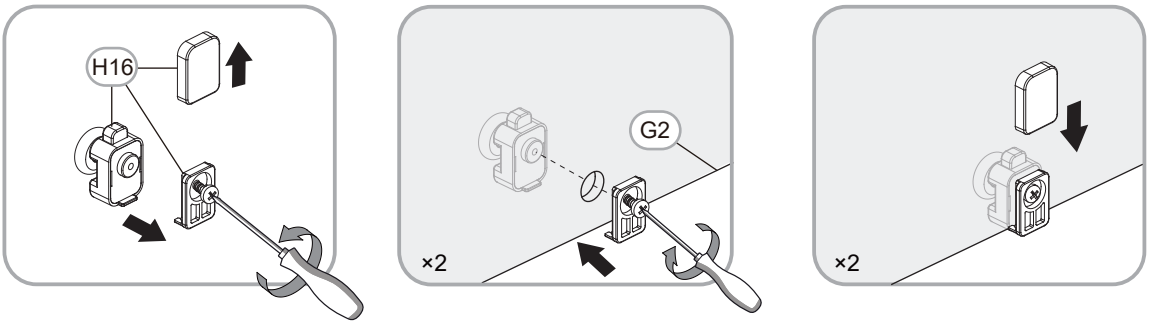

12

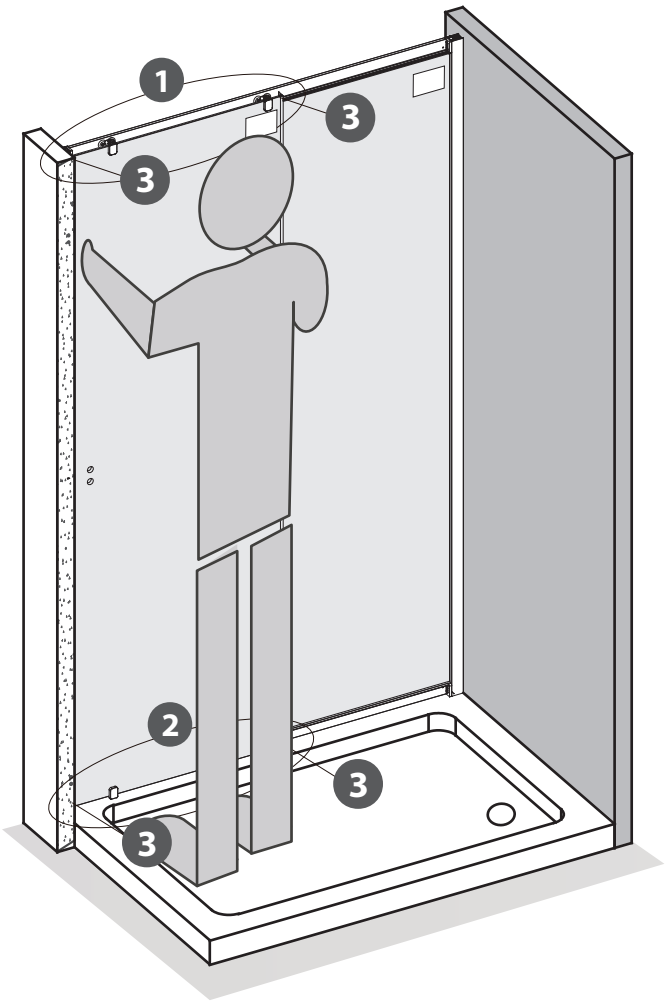

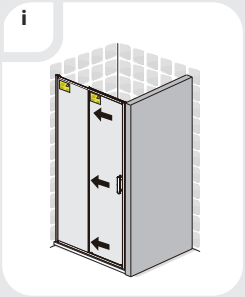

12. 1

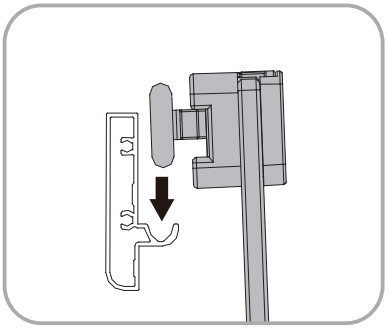

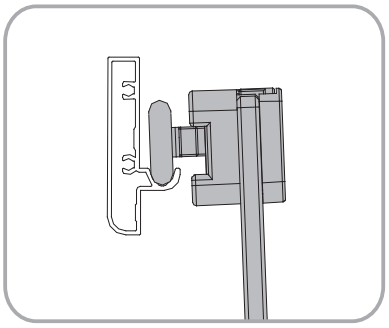

12. 2

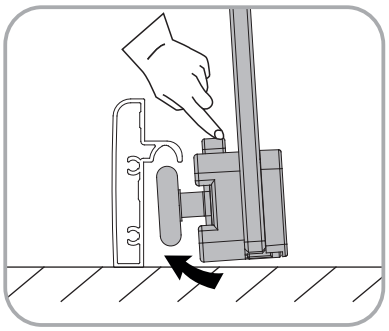

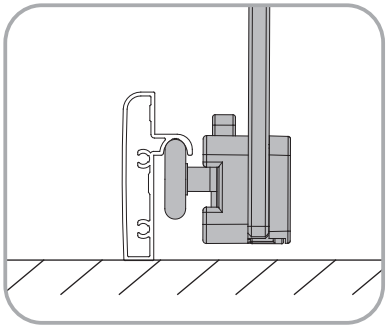

12. 3

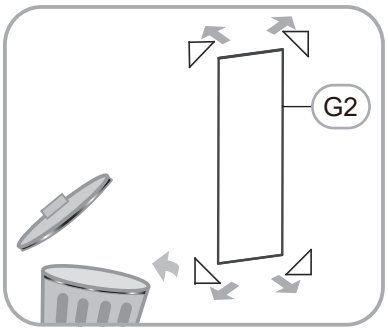

13

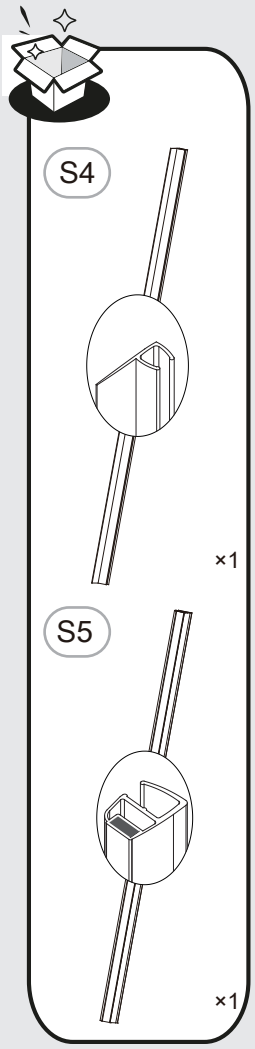

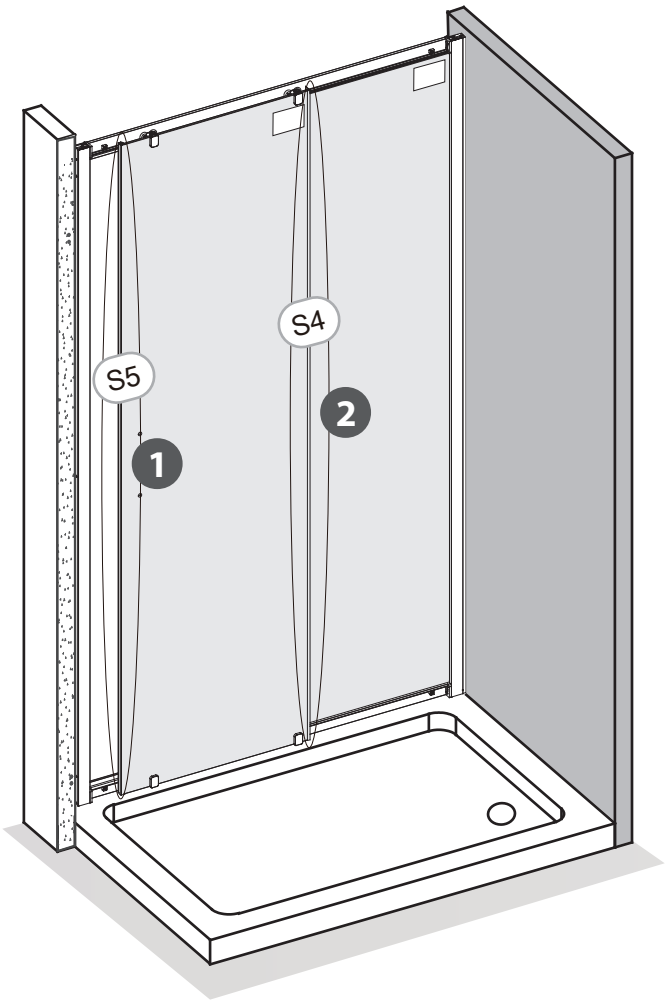

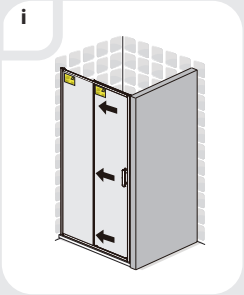

13. 1

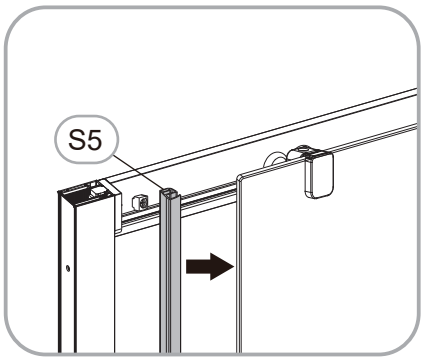

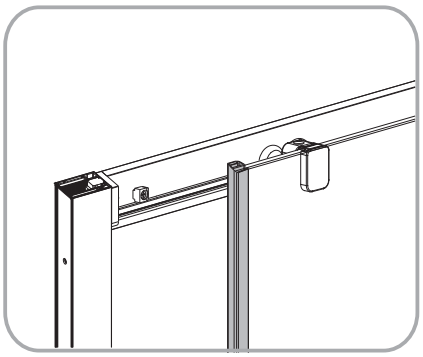

13. 2

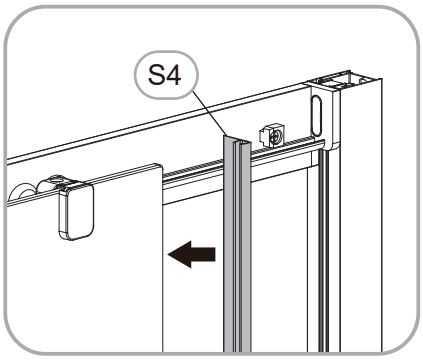

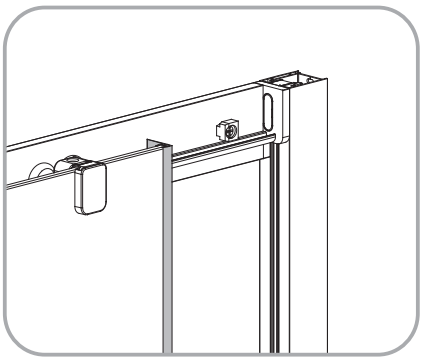

i

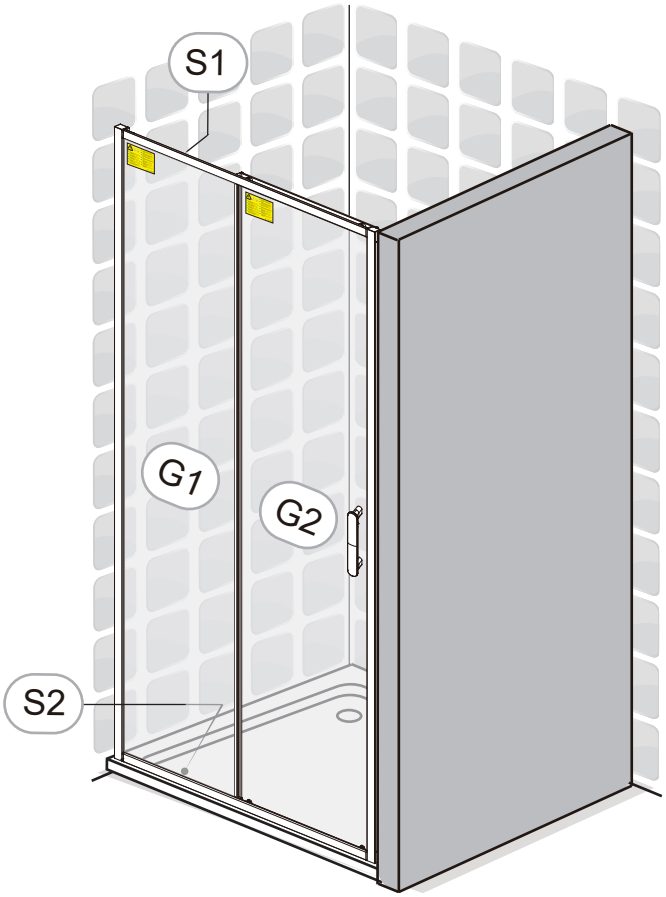

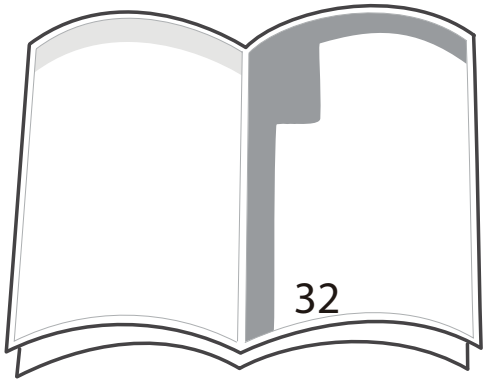

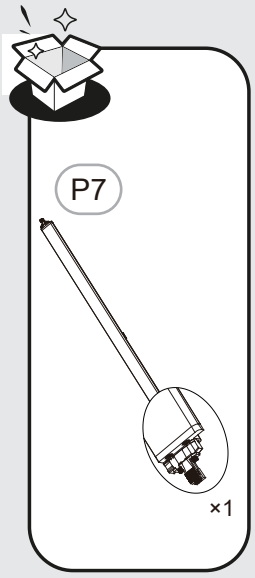

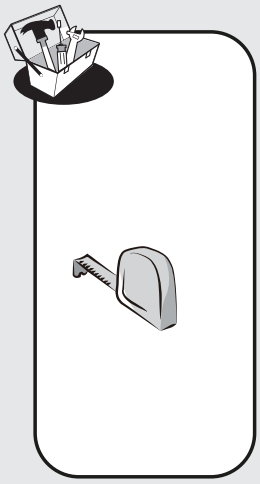

4

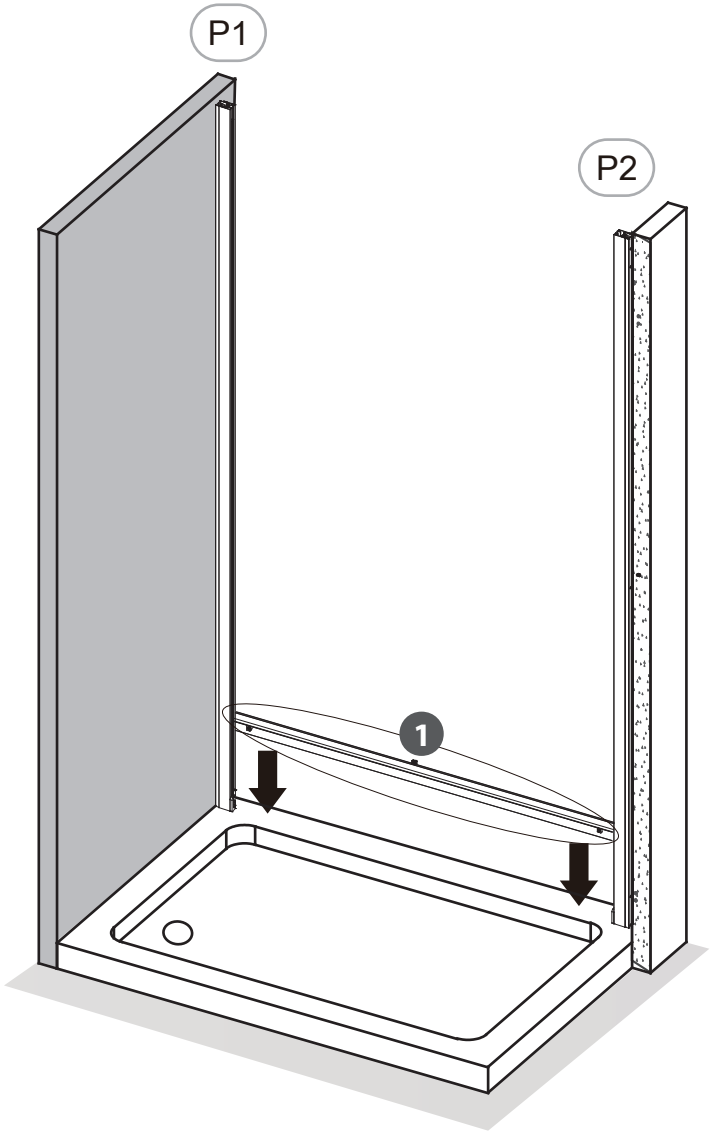

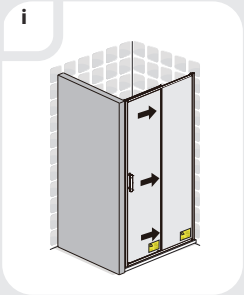

4. 1

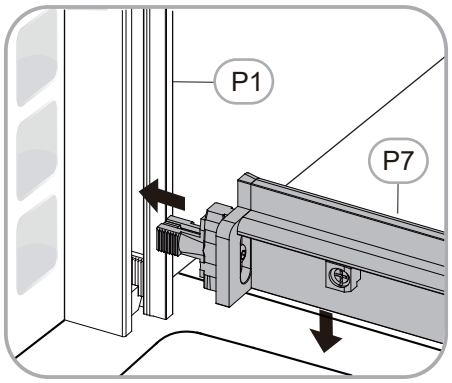

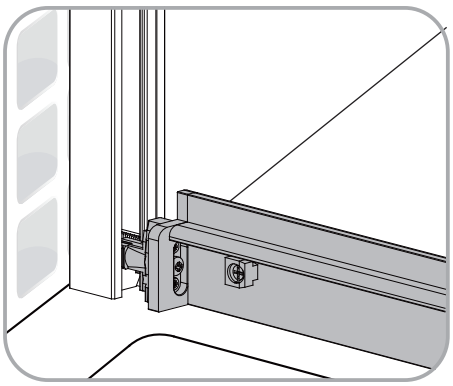

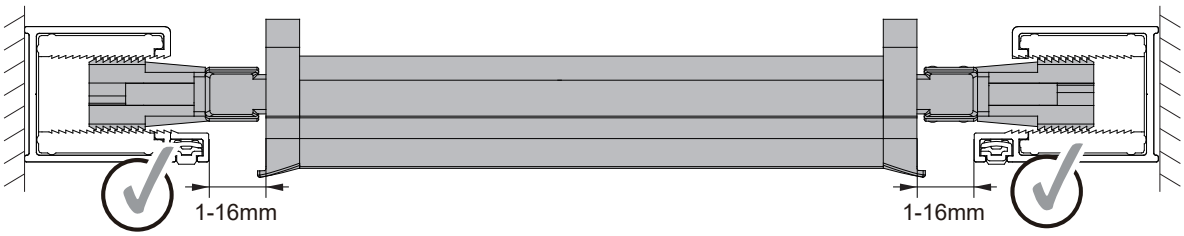

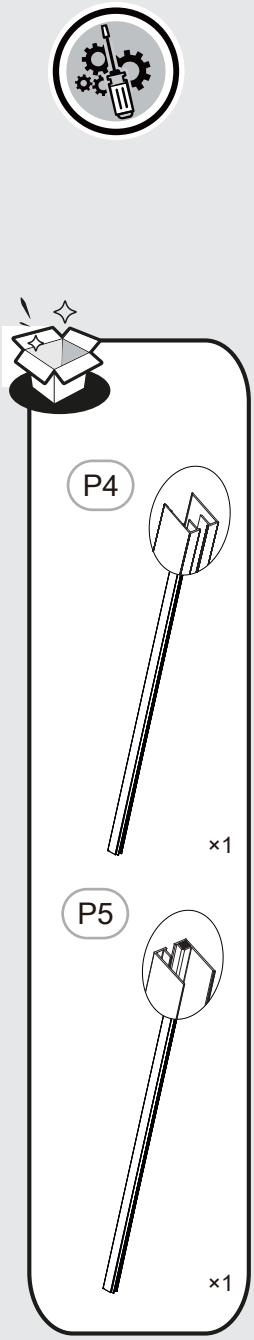

5

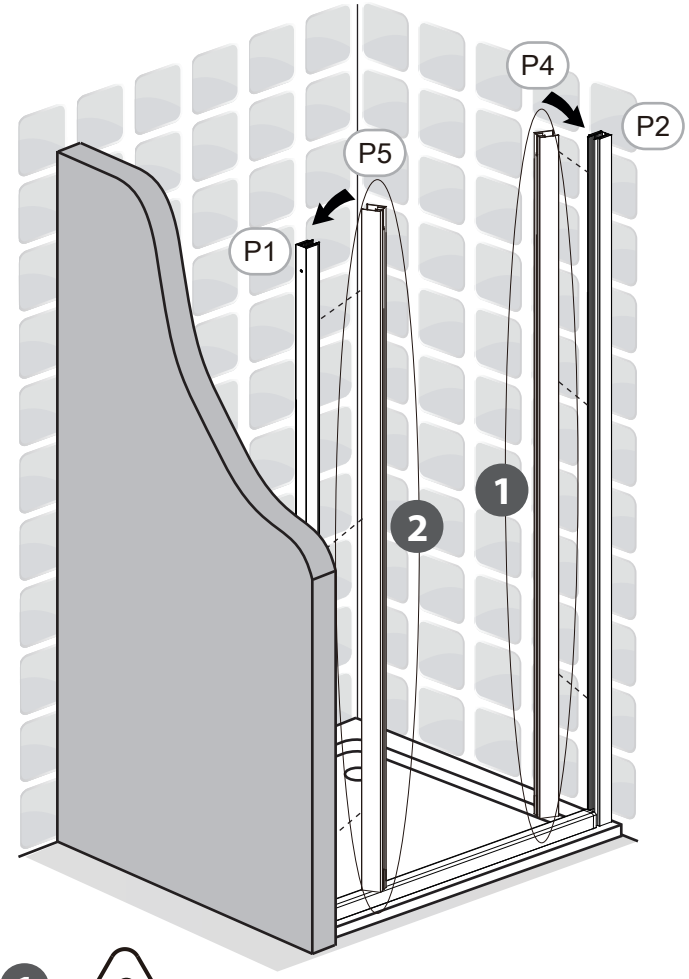

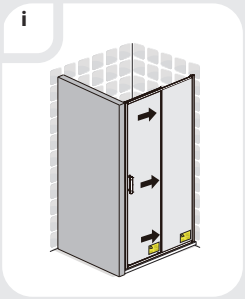

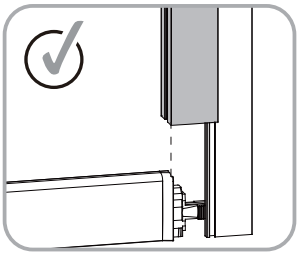

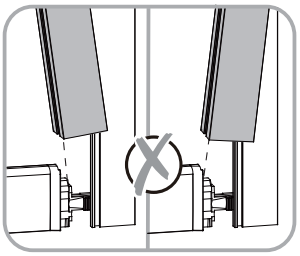

5. 1

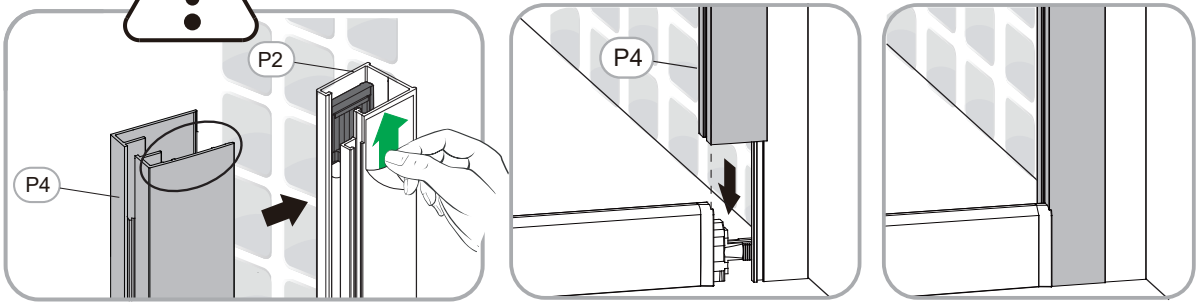

5. 2

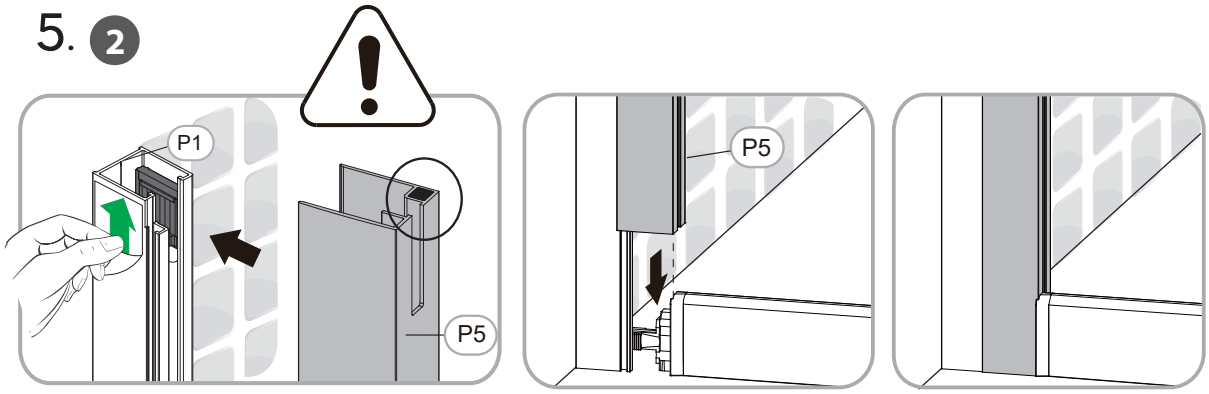

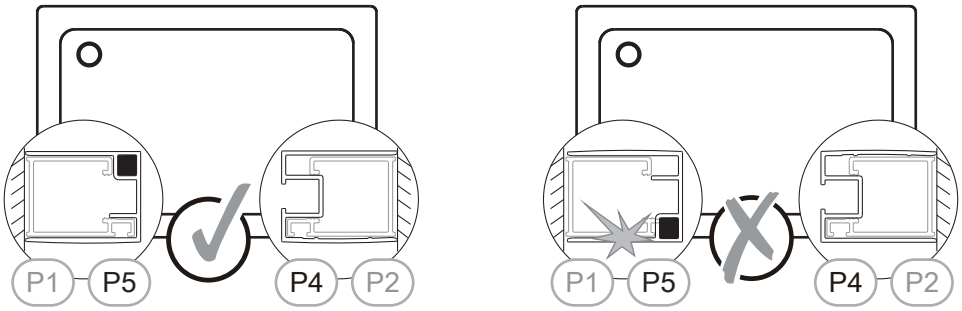

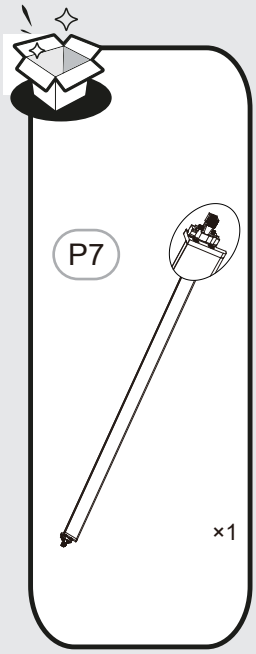

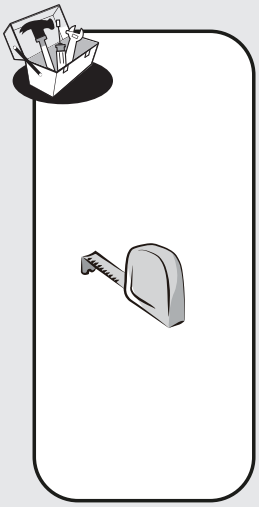

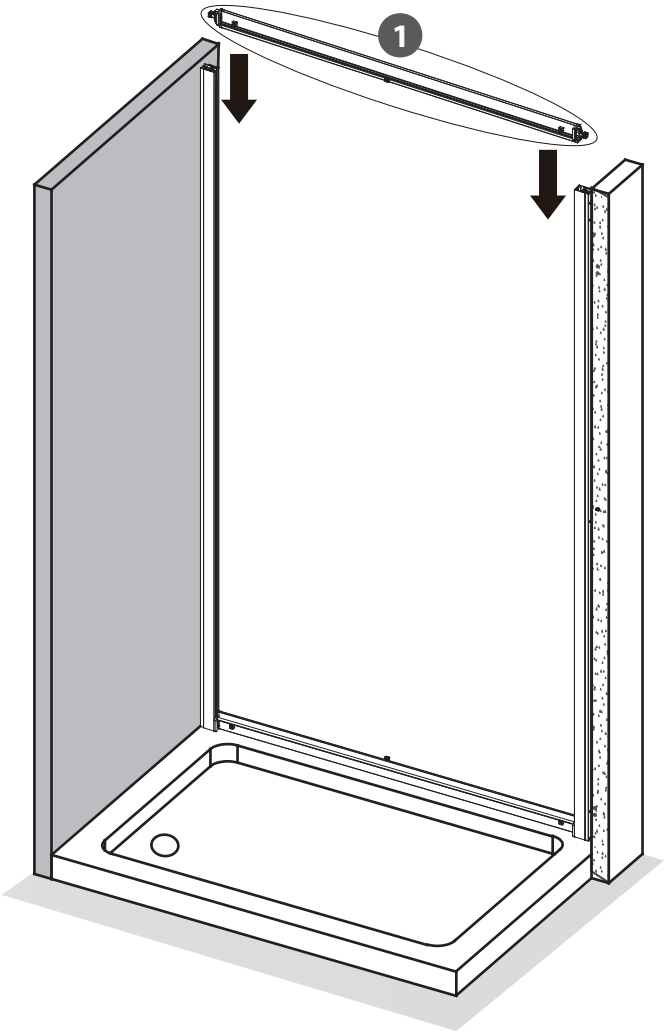

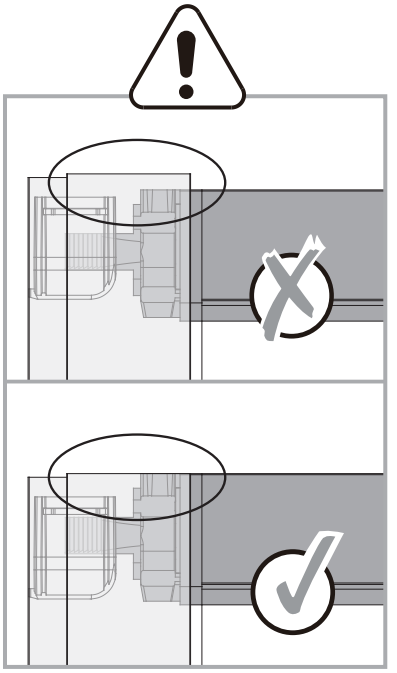

6. 1

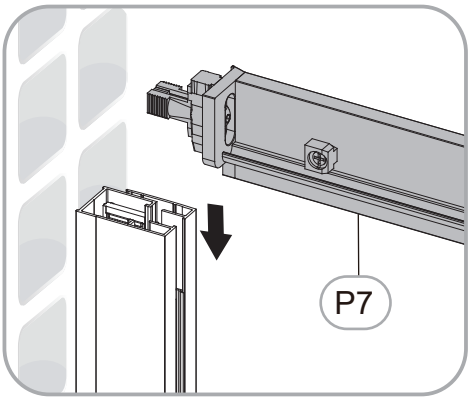

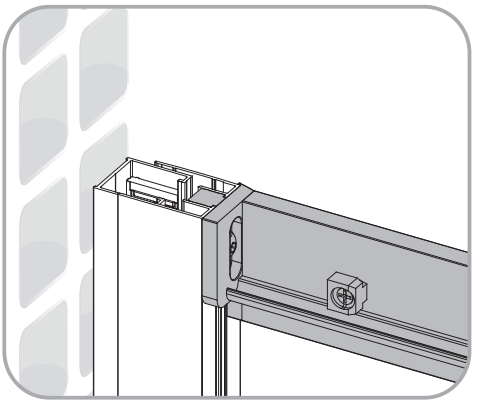

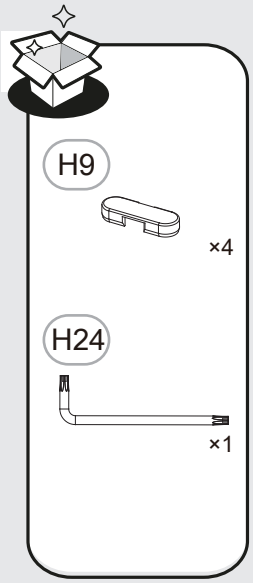

7

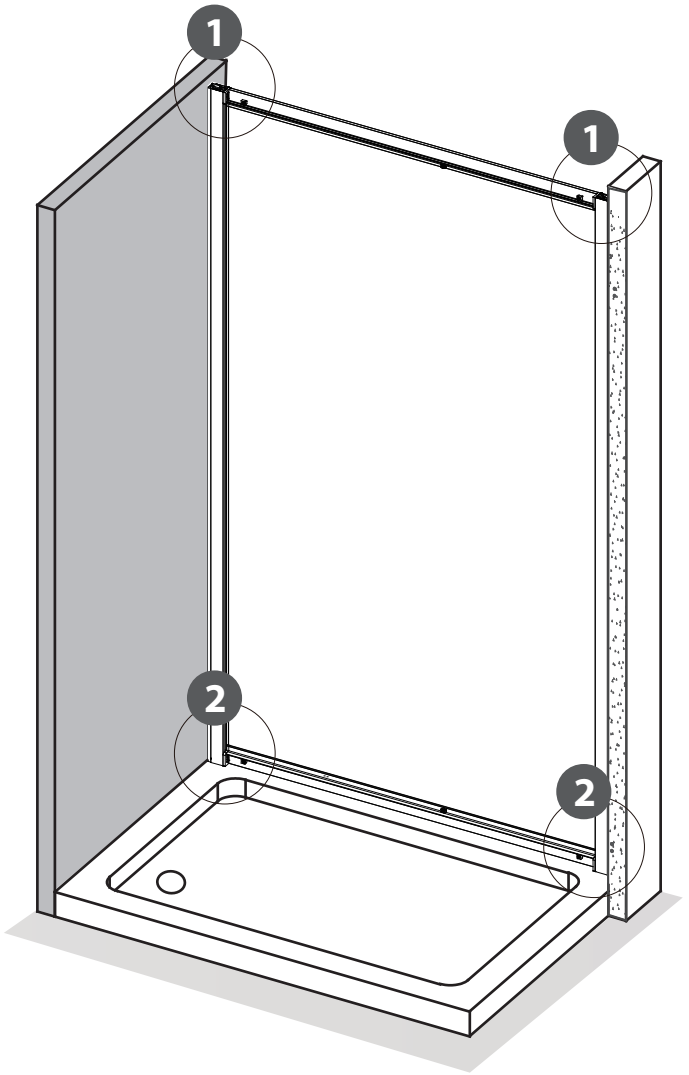

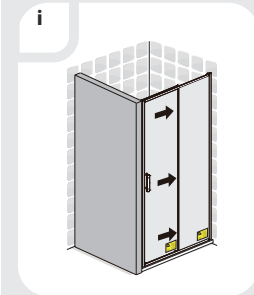

7. 1

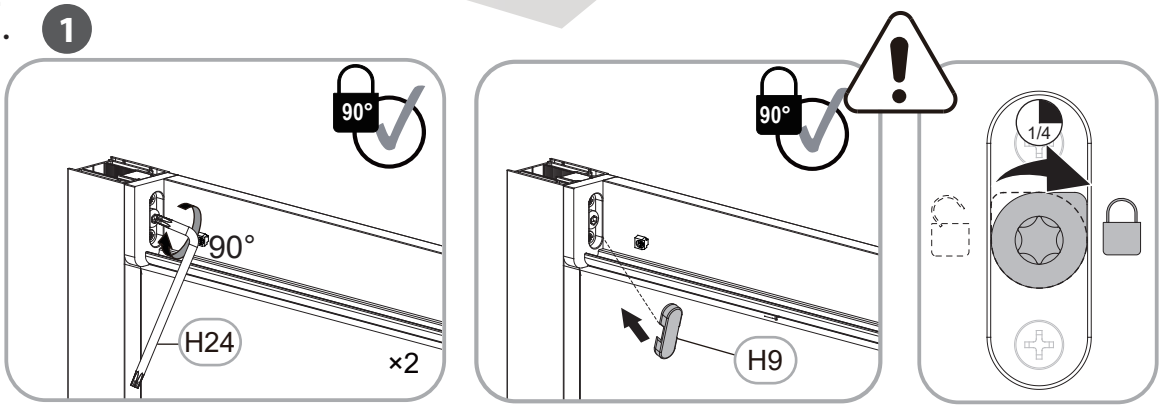

7. 2

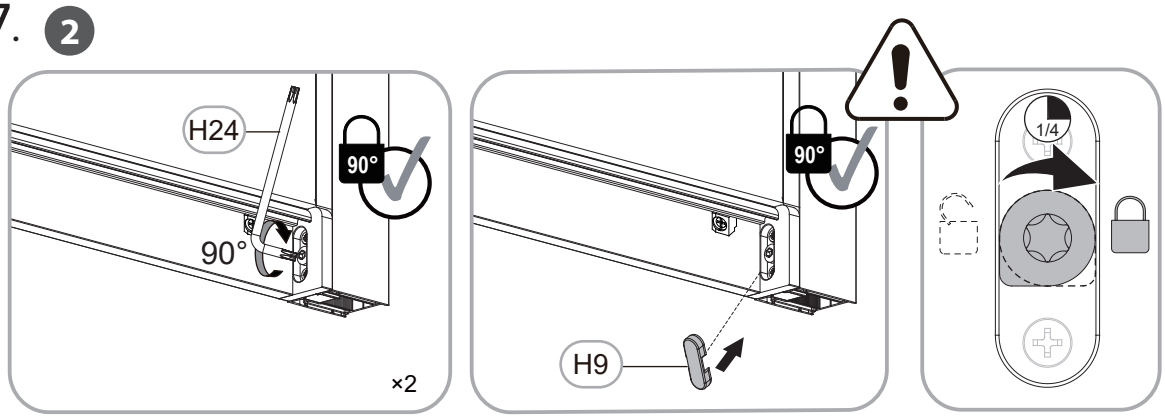

8

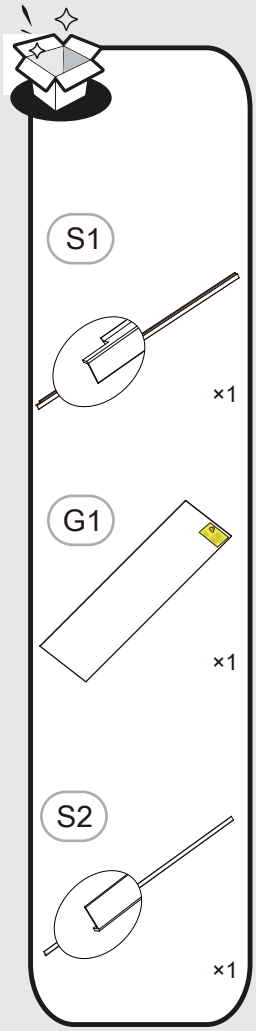

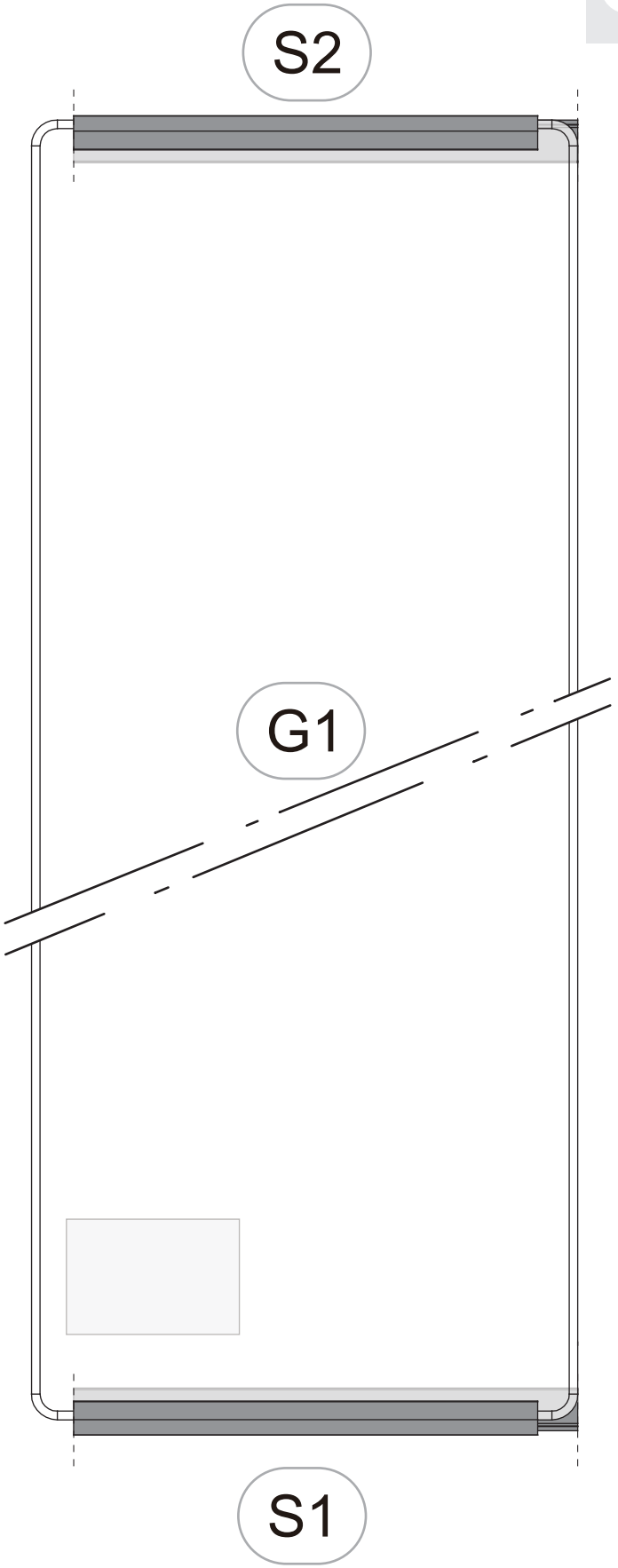

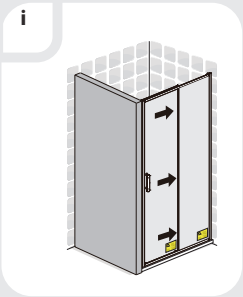

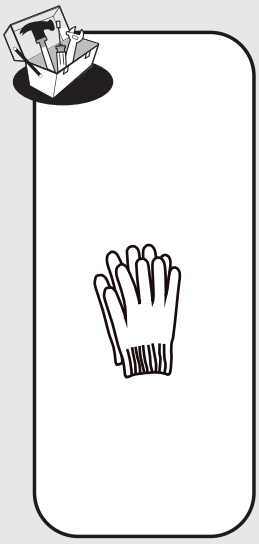

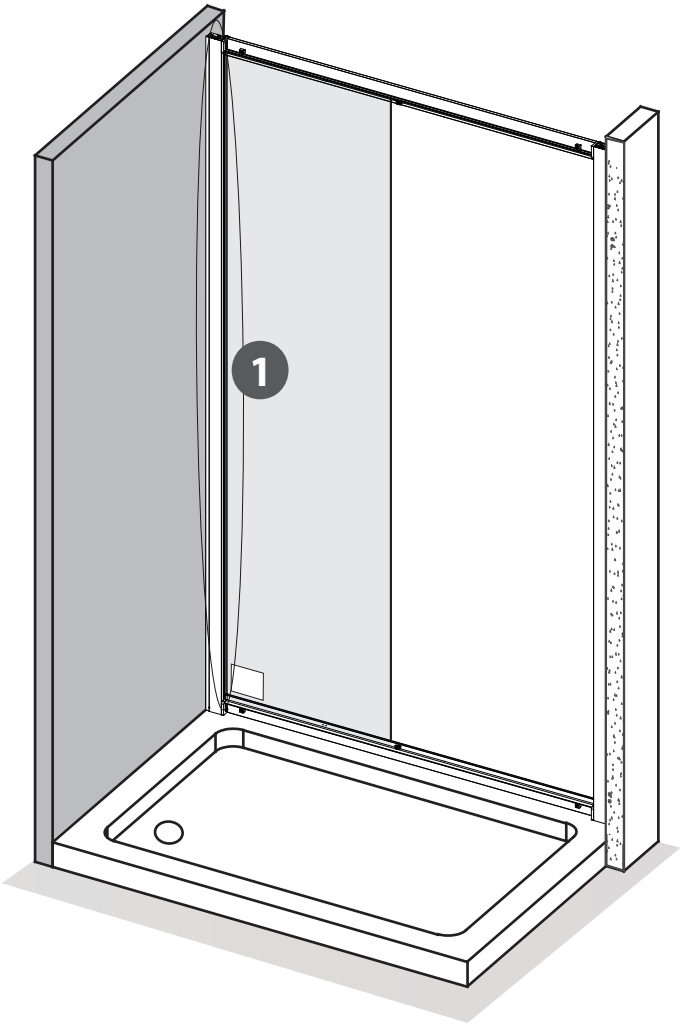

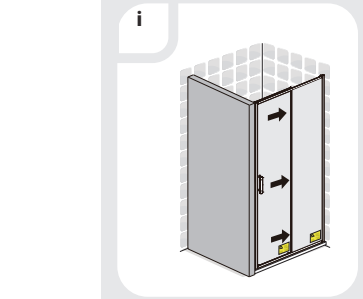

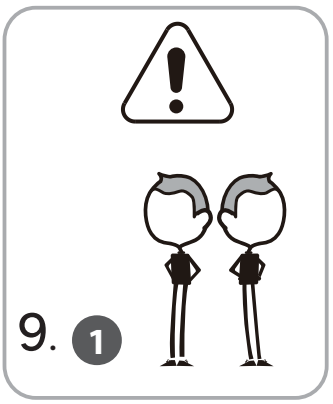

9. 1

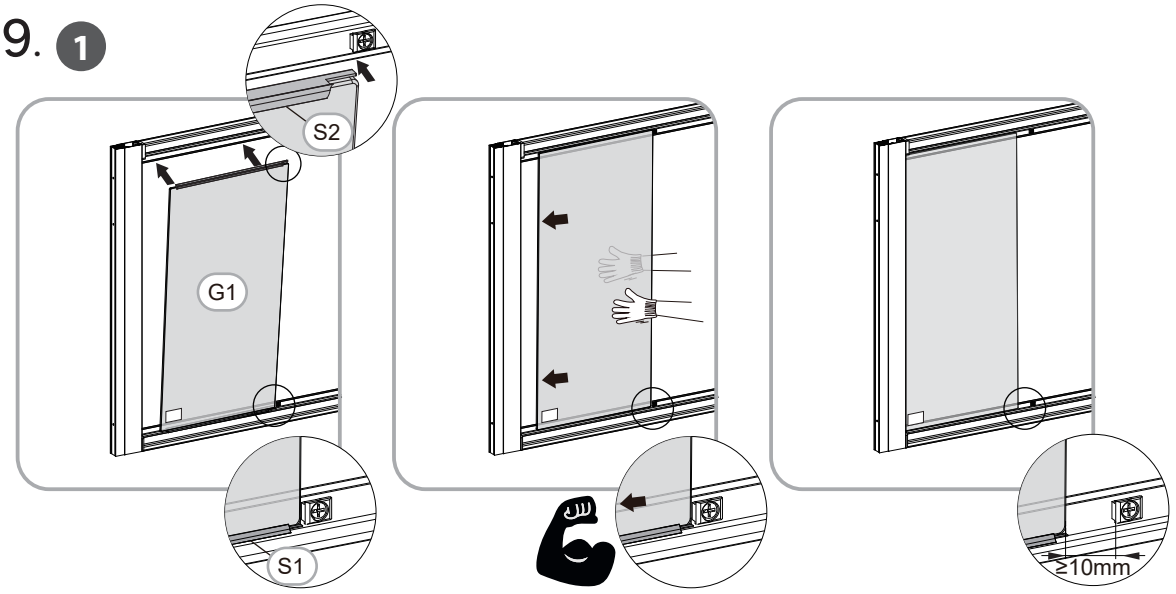

10

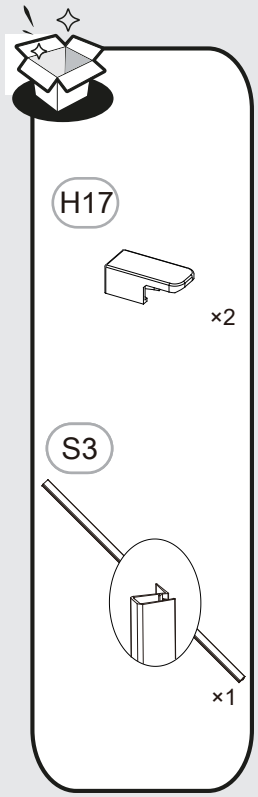

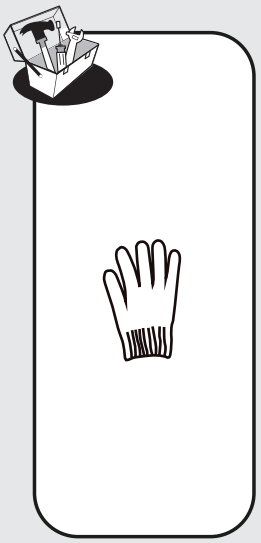

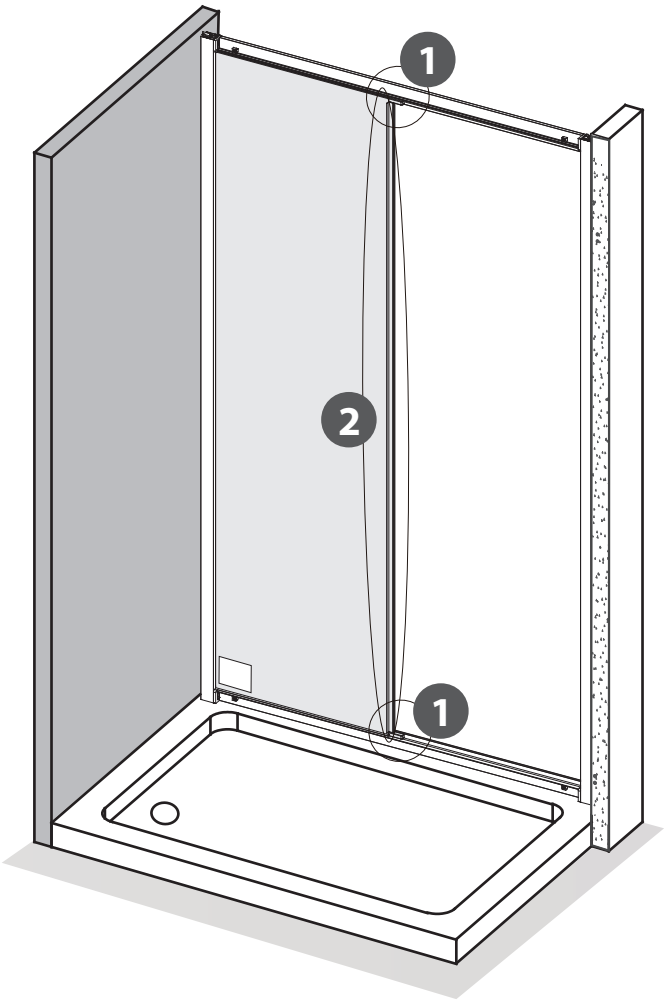

10. 1

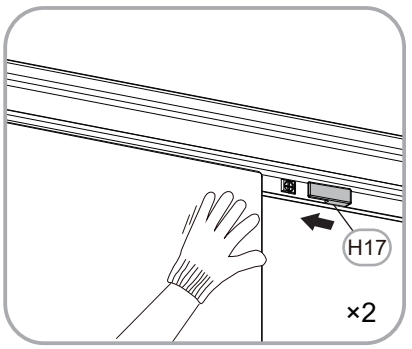

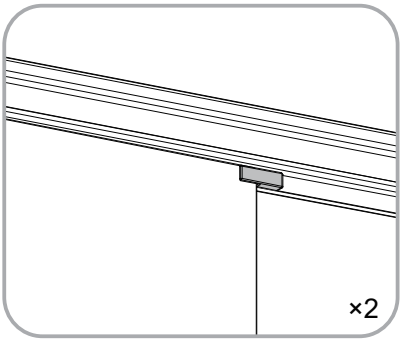

10. 2

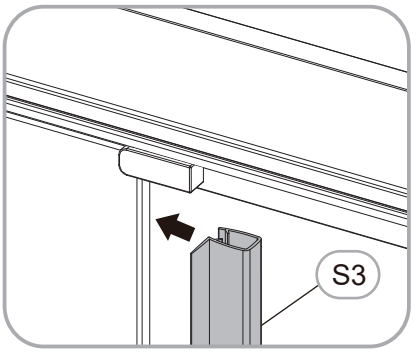

11

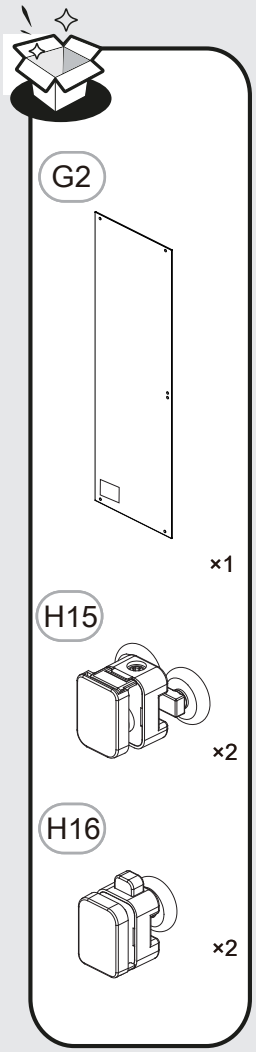

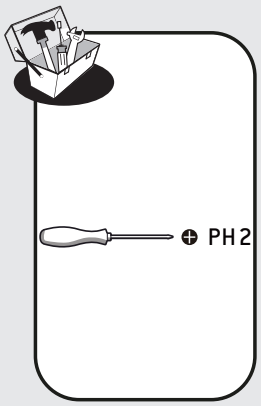

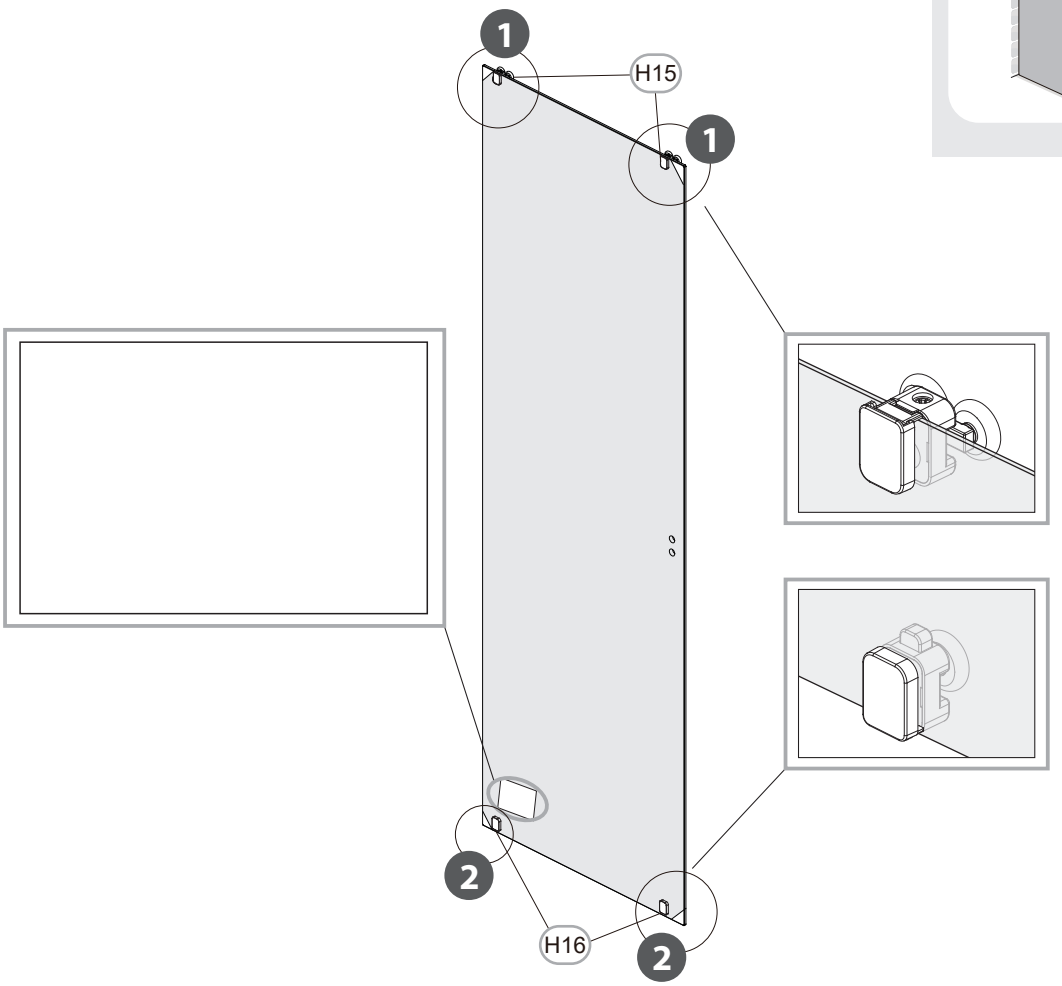

11. 1

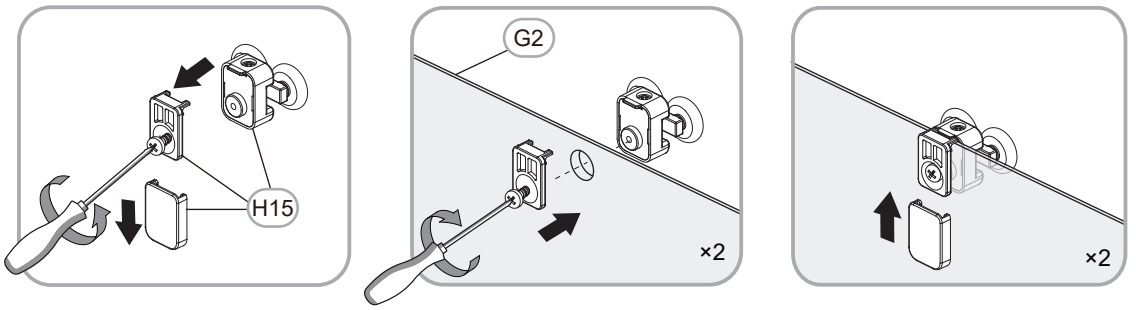

11. 2

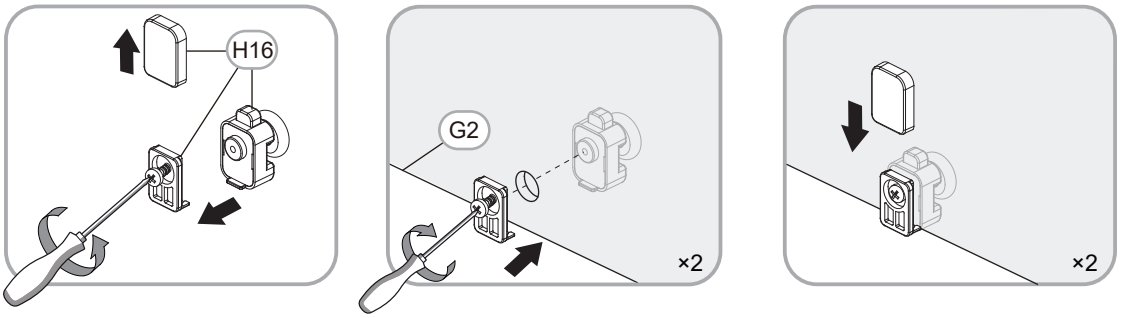

12

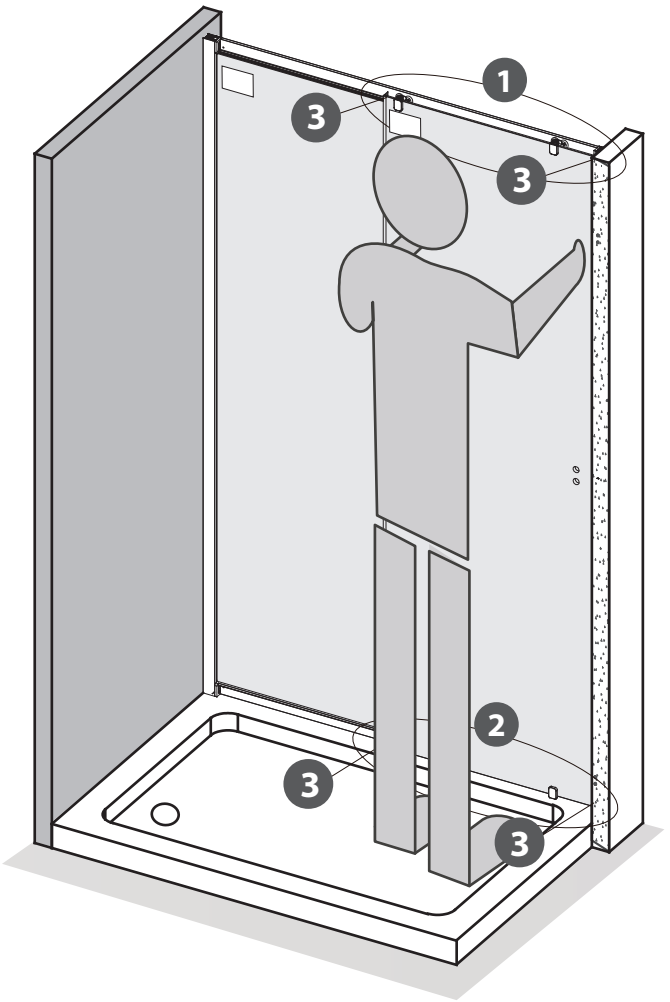

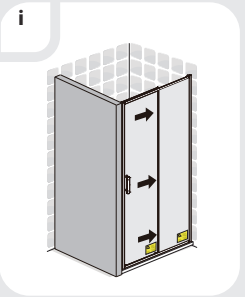

12. 1

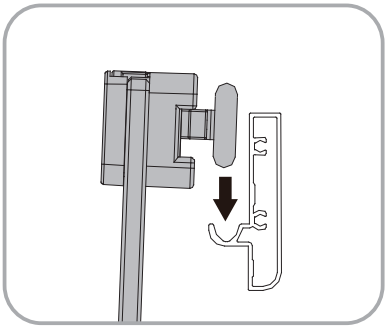

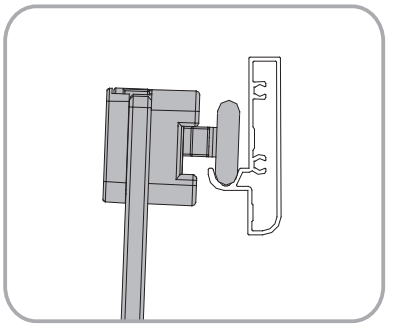

12. 2

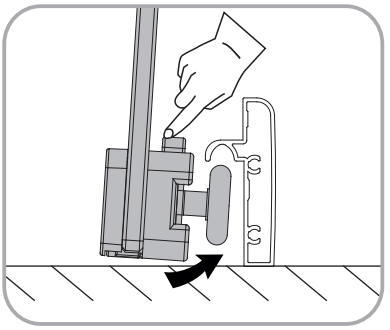

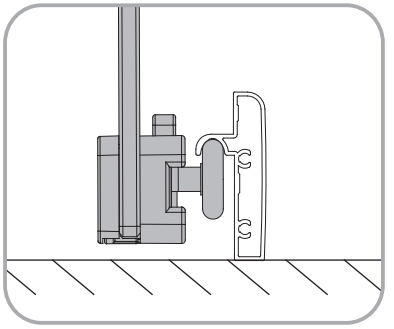

12. 3

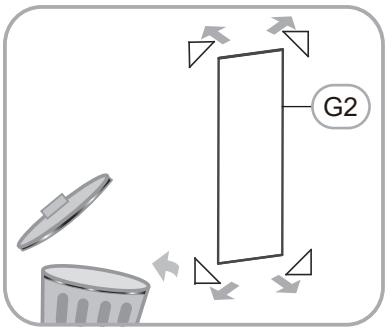

13

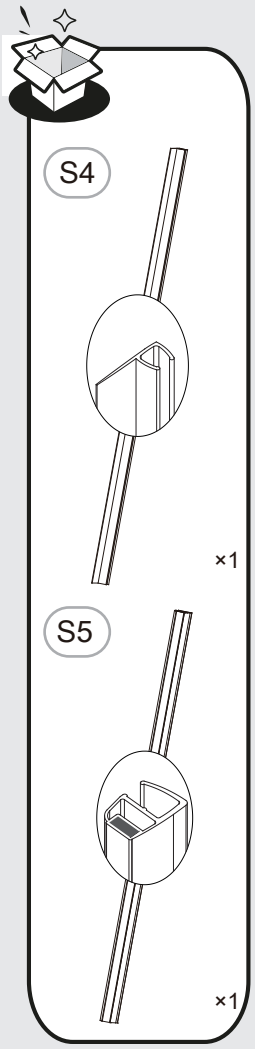

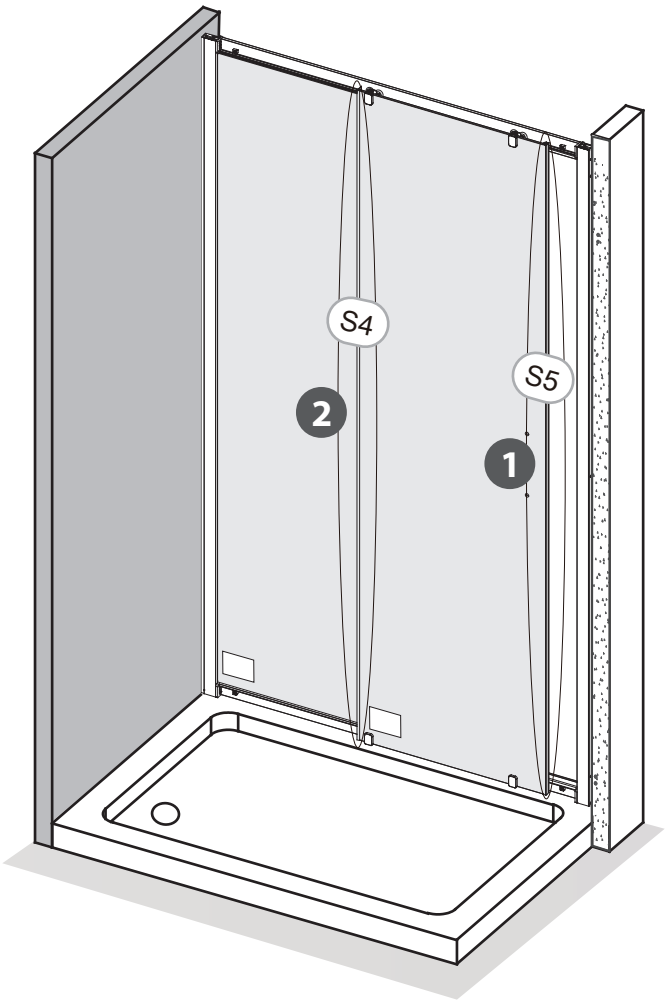

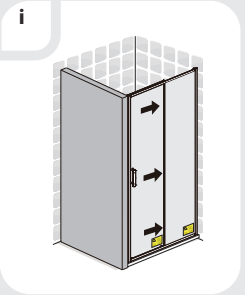

13. 1

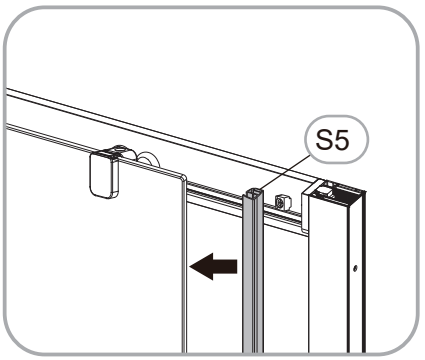

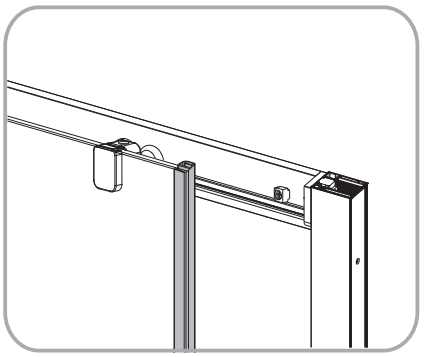

13. 2

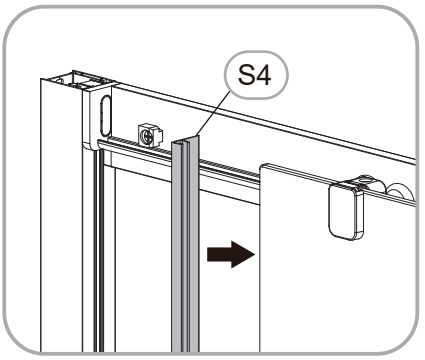

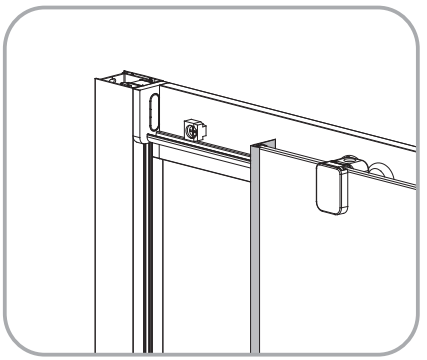

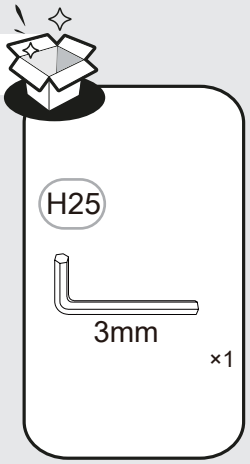

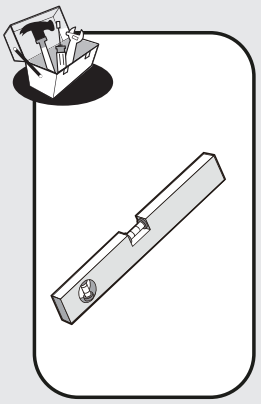

14

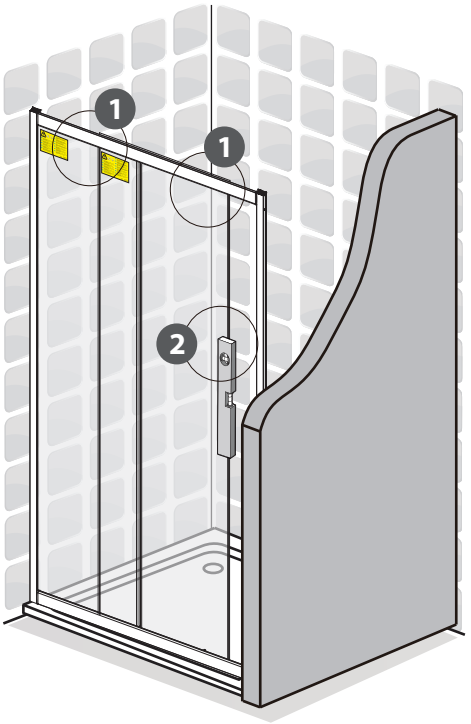

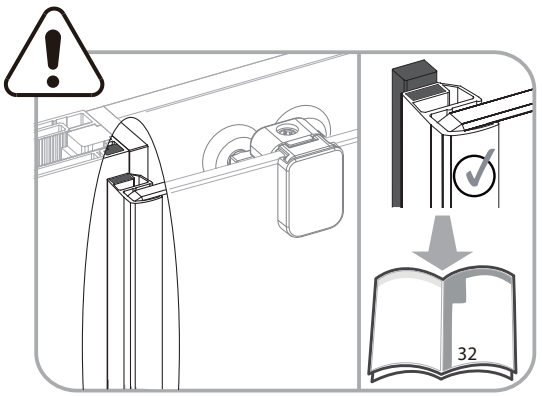

14. 1

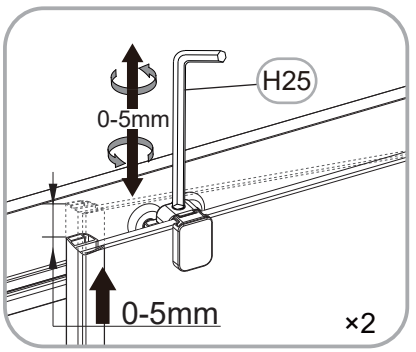

14. 2

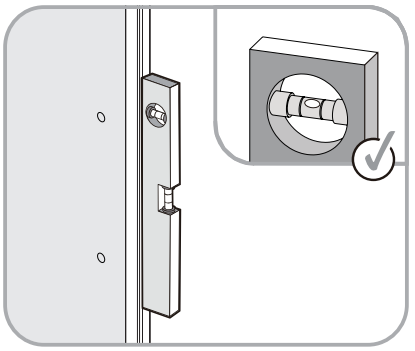

14

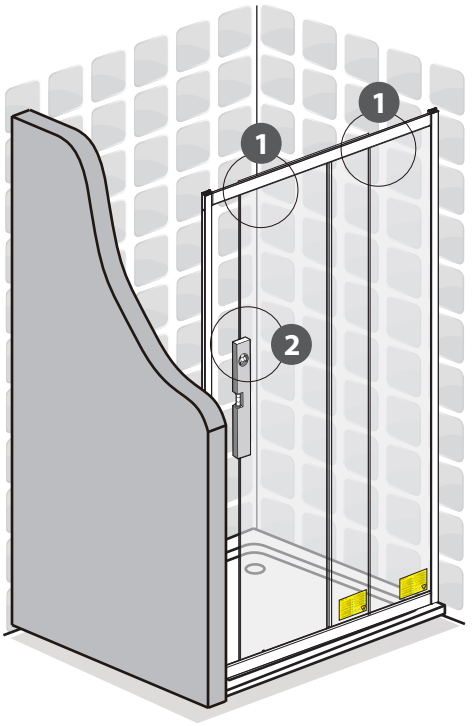

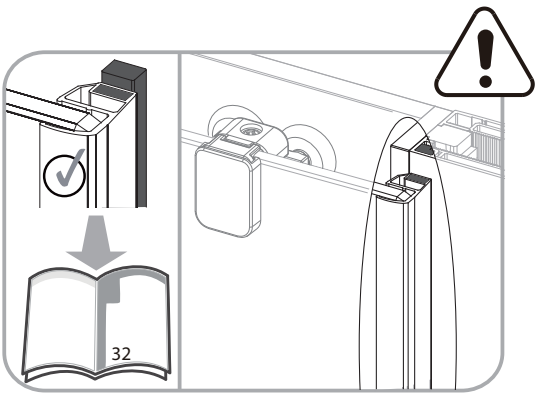

14. 1

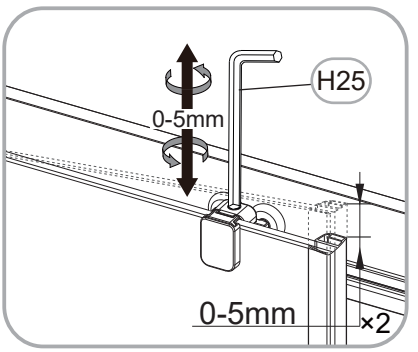

14. 2

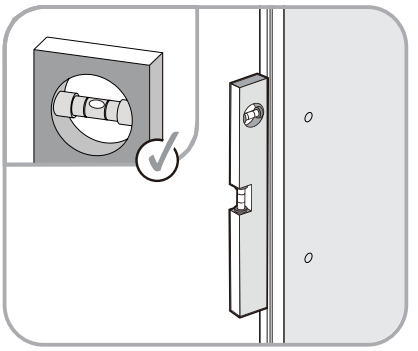

15

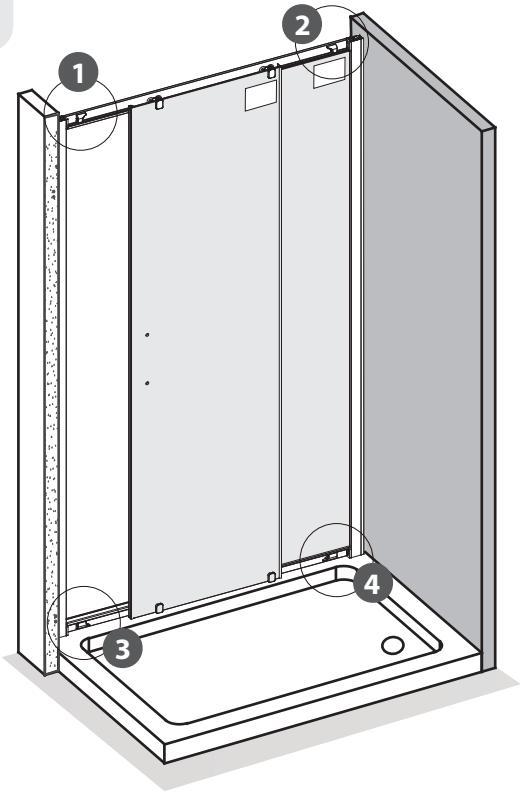

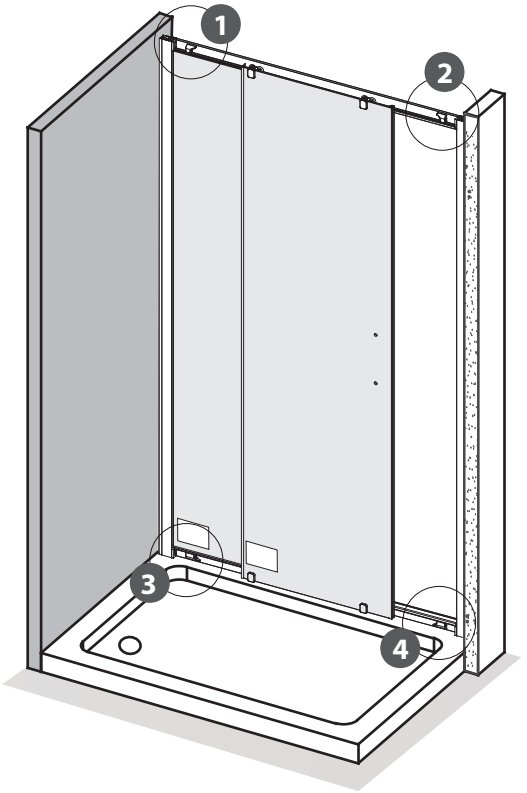

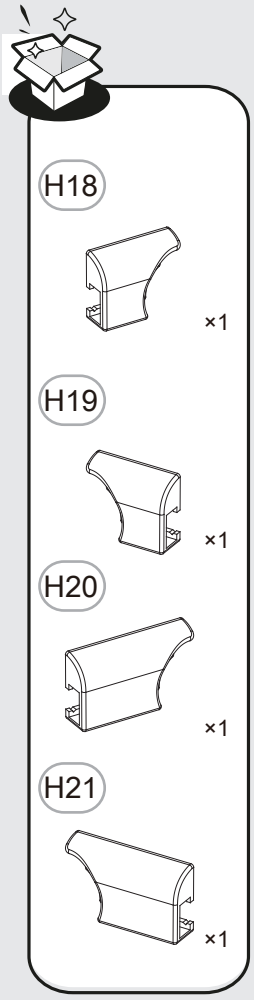

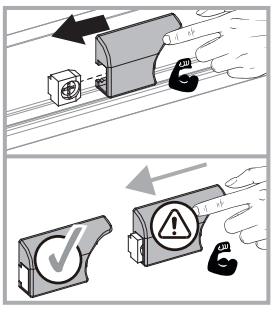

15. 1

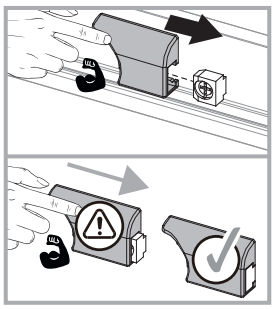

15. 2

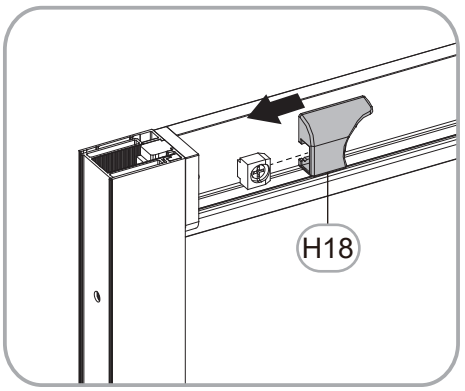

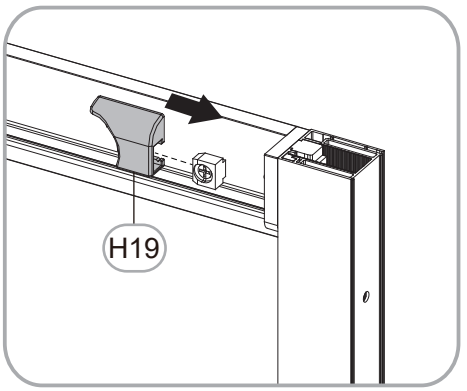

15. 3

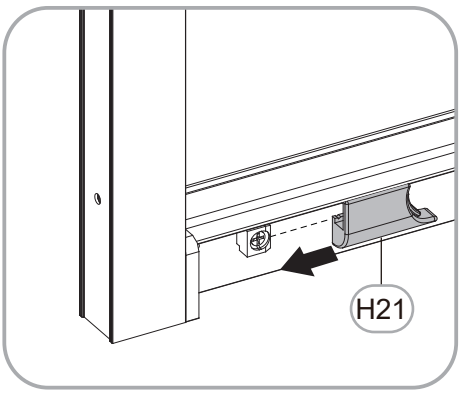

15. 4

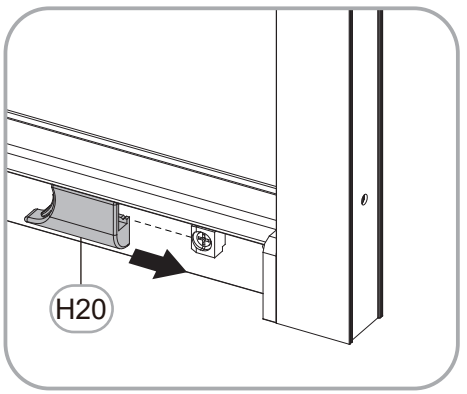

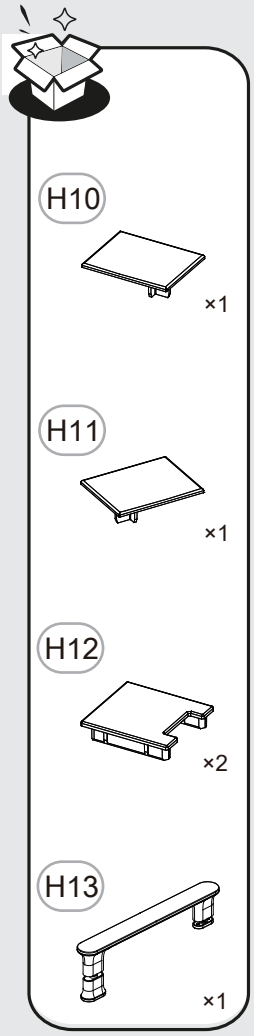

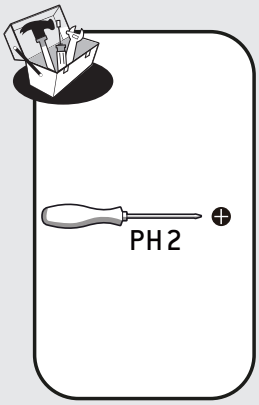

16

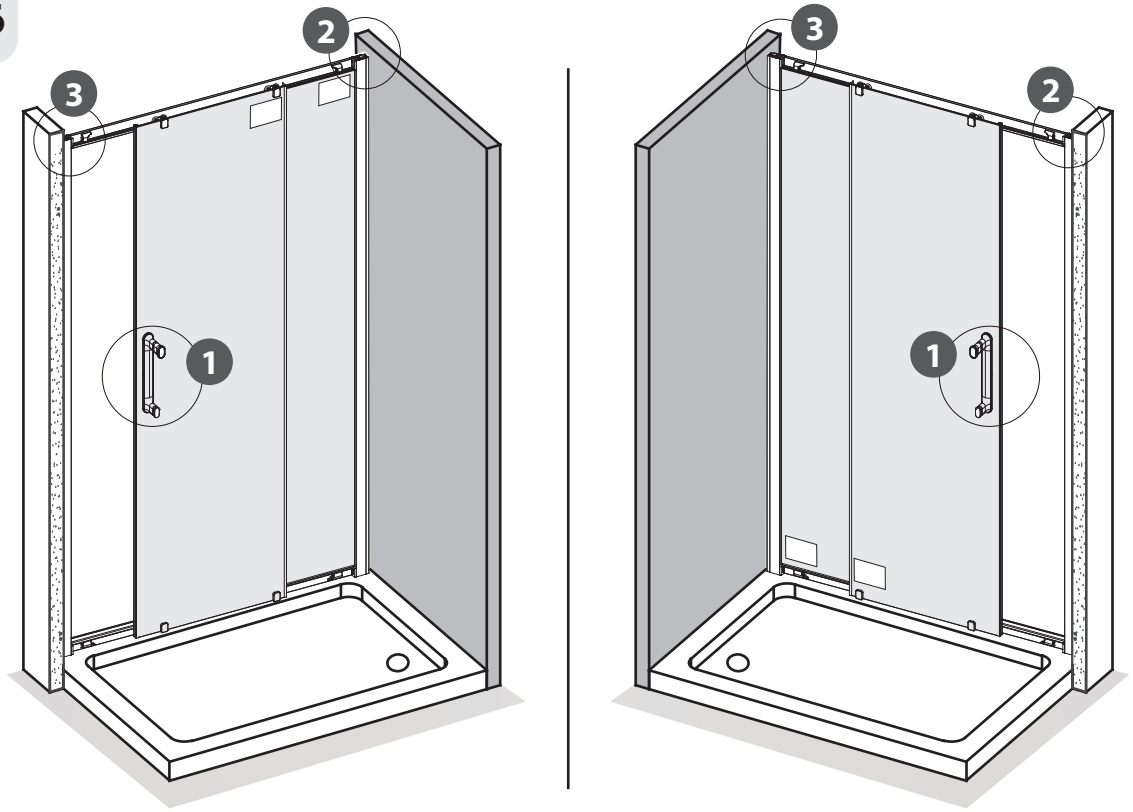

16. 1

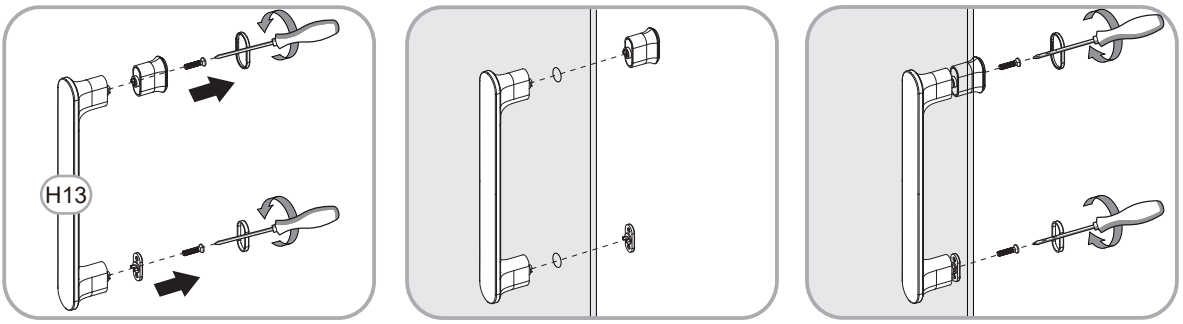

16. 2

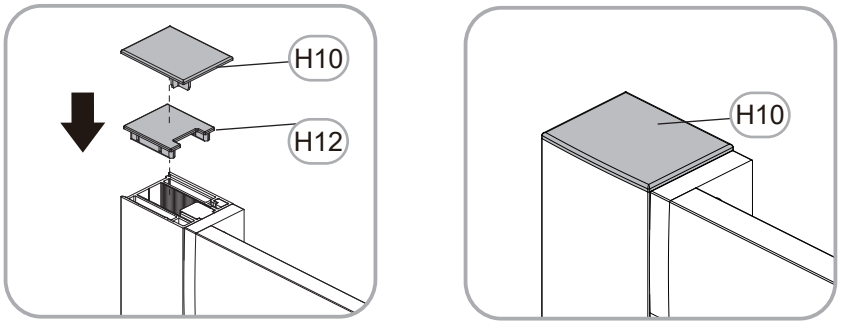

16. 3

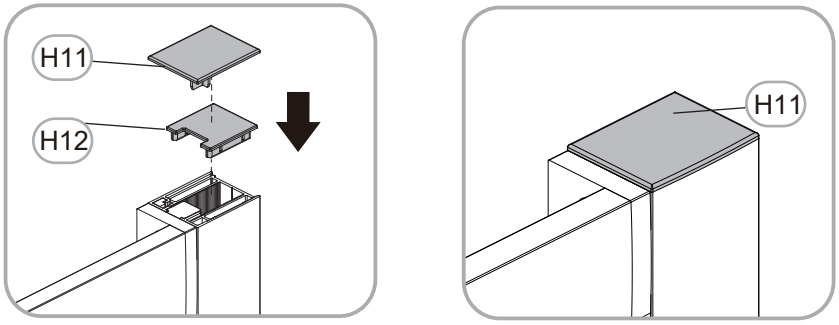

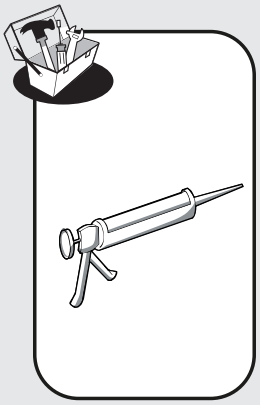

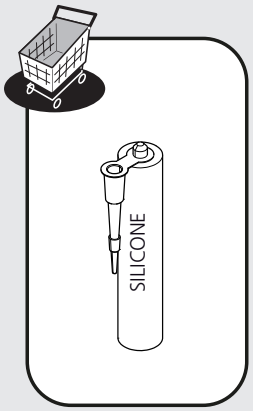

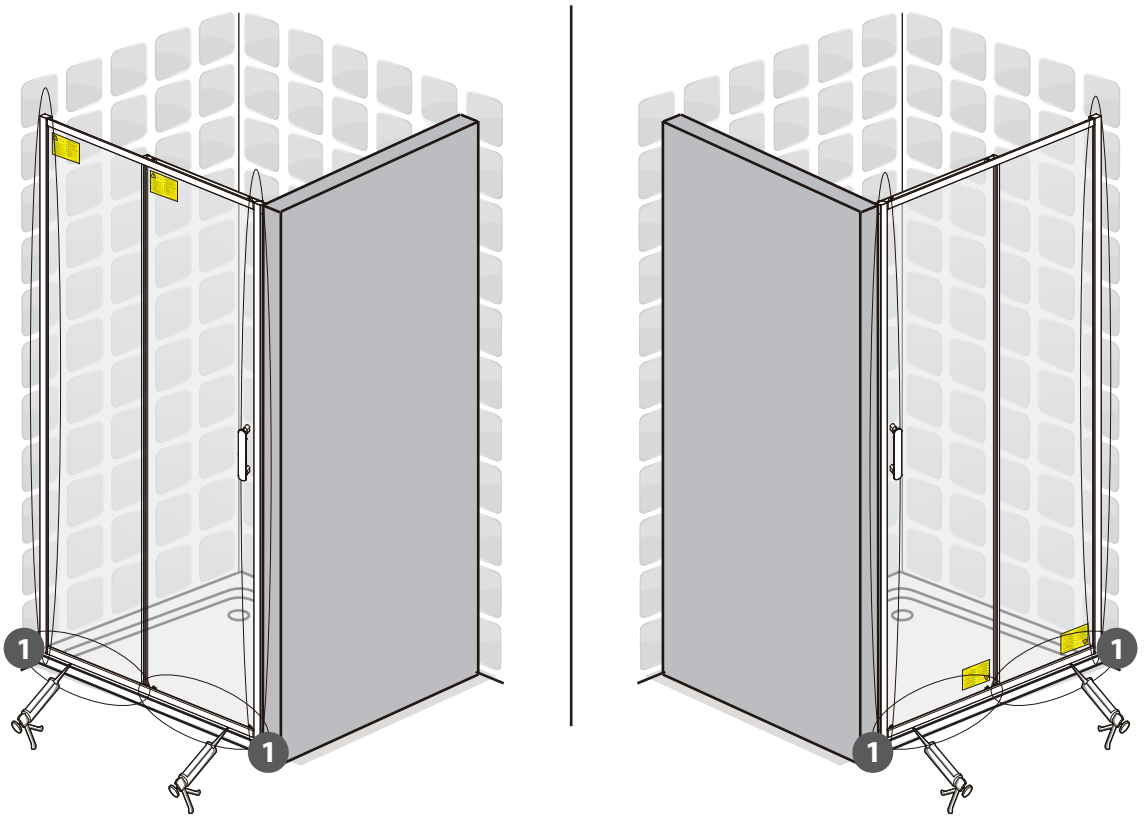

17. 1

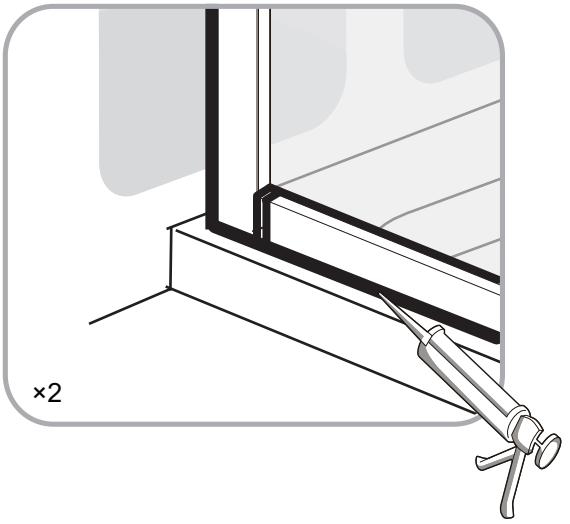

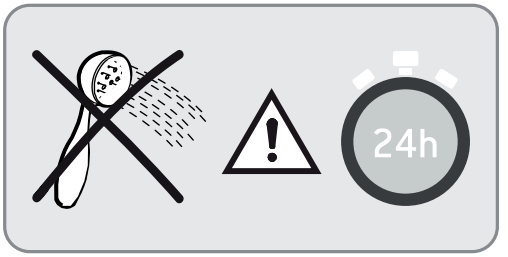

FR

CE

ADEO Services -135 Rue Sadi Carnot -
CS 00001 59790 RONCHIN - France
21
EN14428:2004+A1:2008

Code d'identification unique du produit type:	**
usage prévu:	hygiène personelle
Nettoyable:	Conforme
Résistance à l'impact/ Capacité de Fragmentation:	Conforme
durabilité:	Conforme

DOP N ° *

ES

CE

ADEO Services -135 Rue Sadi Carnot -
CS 00001 59790 RONCHIN - France
21
EN14428:2004+A1:2008

Código de identificación única del producto tipo:	**
Uso previsto:	higiene personal
Limpiable:	Conforme
Resistencia al impacto/ Capacidad de fragmentación:	Conforme
Durabilidad:	Conforme

DOP N ° *

PT

CE

ADEO Services -135 Rue Sadi Carnot -
CS 00001 59790 RONCHIN - France
21
EN14428:2004+A1:2008

Código de identificação único do produto-tipo:	**
Utilização prevista:	higiene pessoal
Limpeza:	Conforme
Resistência ao impacto/ Capacidade de fragmentação:	Conforme
Durabilidade:	Conforme

DOP N ° *

IT

CE

ADEO Services -135 Rue Sadi Carnot -
CS 00001 59790 RONCHIN - France
21
EN14428:2004+A1:2008

Codice di identificazione unico del prodotto-tipo:	**
Uso previsto:	igiene personale
Pulibile:	Conforme
Resistenza agli urti/ Capacità di Frammentazione:	Conforme
Durata:	Conforme

DOP N ° *

EL

CE

ADEO Services -135 Rue Sadi Carnot -
CS 00001 59790 RONCHIN - France
21
EN14428:2004+A1:2008

Μοναδικός κωδικός ταυτοποίησης του τύπου του προϊόντος:	**
προβλεπόμενη χρήση:	προσωπική υγιεινή
Δυνατότητα καθαρισμού:	Σύμφωνος με
Αντοχή σε κρούση/ Ικανότητα κατάτμησης:	Σύμφωνος με
Διάρκεια:	Σύμφωνος με

DOP N ° *

PL

CE

ADEO Services -135 Rue Sadi Carnot -
CS 00001 59790 RONCHIN - France
21
EN14428:2004+A1:2008

Niepowtarzalny kod identyfikacyjny typu wyrobu:	**
przeznaczenie:	higiena osobista
Możliwość czyszczenia:	Zgodny
Odporność na uderzenia/ Rozkruszalność:	Zgodny
Trwałość:	Zgodny

DOP N ° *

RO

CE

ADEO Services -135 Rue Sadi Carnot -
CS 00001 59790 RONCHIN - France
21
EN14428:2004+A1:2008

Cod unic de identificare a tipului de produs:	**
destinație:	igienă personală
Posibilitatea de curățare:	Conform
Rezistență la impact/ Capacitate de fragmentare:	Conform
Durabilitae:	Conform

DOP N ° *

EN

CE

ADEO Services -135 Rue Sadi Carnot -
CS 00001 59790 RONCHIN - France
21
EN14428:2004+A1:2008

Unique identification code of the product-type:	**
intended use:	personal hygiene
cleanability:	Pass
Impact resistance/ shatter properties:	Pass
Durability:	Pass

DOP N ° *

* / **

FR Reportez-vous à l'annexe.

ES Consulte el apéndice.

PT Consulte o anexo.

IT Consultare l'appendice.

EL Ανατρέξτε στο Παράρτημα.

PL Patrz załącznik.

RO Consultați anexa.

EN Refer to appendix.

I

EAN Code	**Model No.	Size (mm)	*DOP Number
3276007236002	EASLF110S	110x190 silver	098114-2021-236002
3276007236026	EASLF110W	110x190 white	098114-2021-236002
3276007236057	EASLF110B	110x190 black	098114-2021-236002
3276007236064	EASLF120S	120x190 silver	098114-2021-236002
3276007236095	EASLF120W	120x190 white	098114-2021-236002
3276007236118	EASLF120B	120x190 black	098114-2021-236002
3276007236132	EASLF130S	130x190 silver	098114-2021-236002
3276007236156	EASLF130W	130x190 white	098114-2021-236002
3276007236163	EASLF130B	130x190 black	098114-2021-236002
3276007236187	EASLF140S	140x190 silver	098114-2021-236002
3276007236194	EASLF140W	140x190 white	098114-2021-236002
3276007236217	EASLF140B	140x190 black	098114-2021-236002
3276007236224	EASLF150S	150x190 silver	098114-2021-236002
3276007236248	EASLF150W	150x190 white	098114-2021-236002
3276007236255	EASLF150B	150x190 black	098114-2021-236002
3276007236279	EASLF160S	160x190 silver	098114-2021-236002
3276007236286	EASLF160W	160x190 white	098114-2021-236002
3276007236309	EASLF160B	160x190 black	098114-2021-236002

I

EAN Code	**Model No.	Size (mm)	*DOP Number
3276007235845	EASLG110C	110x190	098114-2021-235845
3276007235883	EASLG110F	110x190	098114-2021-235845
3276007235913	EASLG120C	120x190	098114-2021-235845
3276007235951	EASLG120F	120x190	098114-2021-235845
3276007235869	EASLG130C	130x190	098114-2021-235845
3276007235906	EASLG130F	130x190	098114-2021-235845
3276007235937	EASLG140C	140x190	098114-2021-235845
3276007235968	EASLG140F	140x190	098114-2021-235845
3276007235999	EASLG150C	150x190	098114-2021-235845
3276007236033	EASLG150F	150x190	098114-2021-235845
3276007236088	EASLG160C	160x190	098114-2021-235845
3276007236125	EASLG160F	160x190	098114-2021-235845

Ce produit se recycle,
s'il n'est plus utilisable
déposez-le en déchèterie.
Notice à trier.
Pour en savoir plus :
www.quefairedemesdechets.fr

FR Ce produit est recyclable. S'il ne peut plus être utilisé, veuillez l'apporter dans un centre de recyclage de déchets.

ES Este producto es reciclable. Si ya no se puede usar, llévelo a un centro de reciclaje de residuos.

PT Este produto é reciclável. Se deixar de o utilizar, entregue-o num centro de reciclagem de resíduos.

IT Questo prodotto può essere riciclato. Se deve essere smaltito, portalo presso un centro de reciclaggio.

EL Αυτό το προϊόν είναι ανακυκλώσιμο. Εάν δεν μπορεί πλέον να χρησιμοποιηθεί, μεταφέρετε την οε κάποιο κέντρο ανακύκλωσης απορριμμάτων.

PL Ten produkt poddawany jest recyklingowi, kiedy przestaje być użyteczny należy dostarczyć go do punktu zbiórki odpadów.

RU Этот продукт может перерабатываться. Если он больше не пригоден для пользования, сдайте его в утилизационный центр.

KZ Ьұл өнім қайта өңдеуге келеді. Оны әрі қолдануға болмайтын жағдайда, оны қайта өңдейтін орталыққа тапсыруыңызды өтінеміз

UA Цей продукт може перероблятися. Якщо воно більше не с придатне для використування, здайте його в утилізаційний центр.

RO Aceast produs este reciclabil. Dacă nu mai poate ti folosit, vă rugăm să il aduceţi într-un centru de reciclare a deşeurilor.

BR Este produto é reciclável. Se não puder mais ser usado, descarte em um centro de reciclagem de resíduos.

EN This product is recyclable. If it cannot be used anymore, please take it to waste recycling centre.

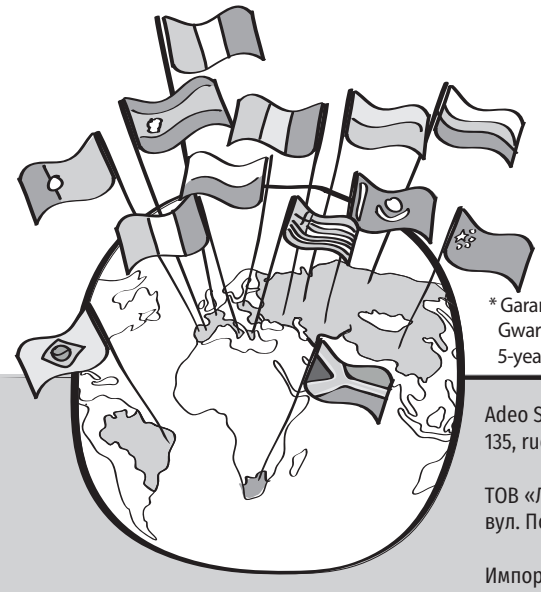

* Garantie 5 ans / 5 años de garantía / Garantia de 5 anos / Garanzia 5 Anni / Εγγύηση 5 ετών / Gwarancja 5-letnia / Гарантия 5 лет / Кепілдік 5 років / Гарантія 5 років / Garanție 5 ani / 5-year guarantee

CE

Made in China 2021

Adeo Services
135, rue Sadi Carnot- CS 00001 59790- RONCHIN- France

ТОВ «Леруа Мерлен Україна»,
вул. Полярна 17а, м. Київ 04201, Україна

Импортер\Продавец\Лицо уполномоченное принимать претензии по качеству товара:
на территории Российской Федерации,ООО «ЛЕРУА МЕРЛЕН ВОСТОК», 141031, МО, г. Мытищи, Осташковское шоссе, д.1, РФ

Importado e distribuído por LEROY MERLIN
CIA BRASILEIRA DE BRICOLAGEM
Rua Domingas Galleteri Blotta, 315 - Jd Consórcio - CEP - 04455-360 São Paulo - SP - Brazil CNPJ: 01.438.784/0001-05
CALM (Central de Atendimento Leroy Merlin) -4020.5376 (capitais) e 0800.0205376 (demais regiões)

Imported by Adeo South Africa (PTY) LTD T/A Leroy Merlin - Leroy Merlin Greenstone Store
Corner Blackrock Street and Stoneridge Drive, Greenstone Park Ext 2, Edenvale, 1610 Johannesburg, Gauteng, South Africa

Импорттаушы/Тауардың сапасы бойынша наразылықтарды қабылдауға өкілетті тұлға:
«Леруа Мерлен Қазақстан» ЖШС Қазақстан Республикасы,050000, Алматы қ., Қонаев көшесі, 77, «ParkView» БО, 6қ., 07-кеңсе

Импортер\Продавец\Лицо уполномоченное принимать претензии по качеству товара:
ООО «Леруа Мерлен Бел», 220020, Республика Беларусь, город Минск, проспект Победителей, 100, офис 503